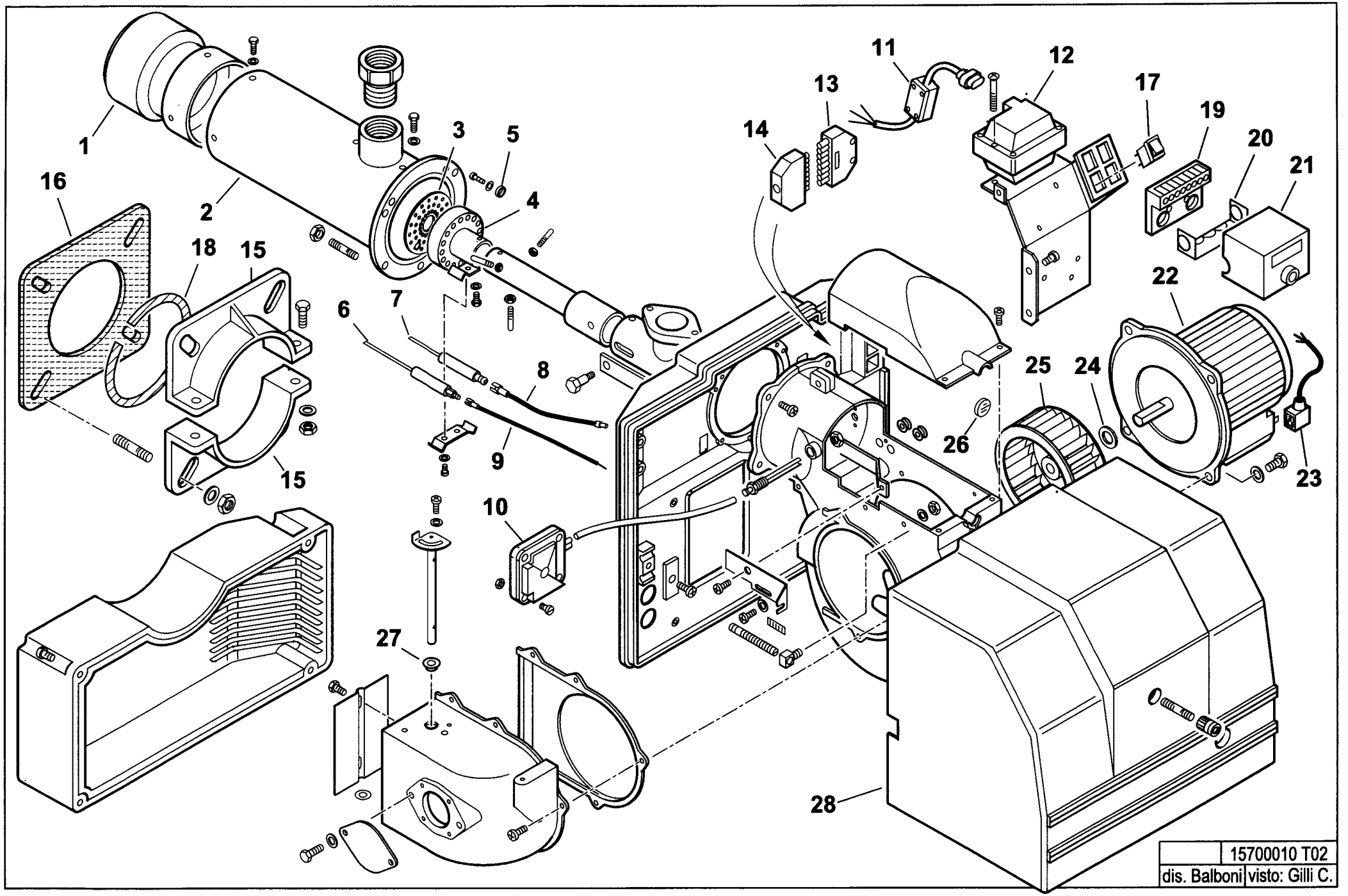
1
2
3
4
5
6
7
8
9
10
11
12
13
14
15
15
16
17
18
19
20
21
22
23
24
25
26
27
28
15700010 T02
dis. Balboni
visto: Gilli C.

15700010 **SPARKGAS 30**

esploso **15700010T02** **Lista L04**

Rif.	Codice	Descrizione
1	0020020027	DIFFUSORE
2	0020020041	CANNOTTO
3	31514	DISCO FORATO
4	54217	MISCELATORE
5	31528	DISTANZIALE
6	53122	IONIZZATORE
7	53121	ELETTRODO
8	0005020036	CAVO
9	0005140153	CAVO IONO
10	31490	PRESSOSTATO
11	0005140248	CONNETTORE TRASFORMATORE
12	0005020030	TRASFORMATORE
13	0005130051	CONNETTORE
14	0005130052	CONNETTORE
15	834451	SEMIFLANGIA
16	34462	GUARNIZIONE
17	0005120081	INTERRUTTORE
18	61029	CORDONE
19	23527	ZOCCOLO
20	0005030012	PARETE
21	0005030011	APPARECCHIATURA LANDIS LGB
22	0005010059	MOTORE
	95079	CONDENSATORE
23	0005130096	CONNETTORE
24	28718	DISTANZIALE
25	61013	VENTOLA
26	0020020030	VETRINO
27	0019010010	BOCCOLA
28	0020010009	COPERCHIO

Rif.	Codice	Descrizione