TBML 50 ME cod.56460010

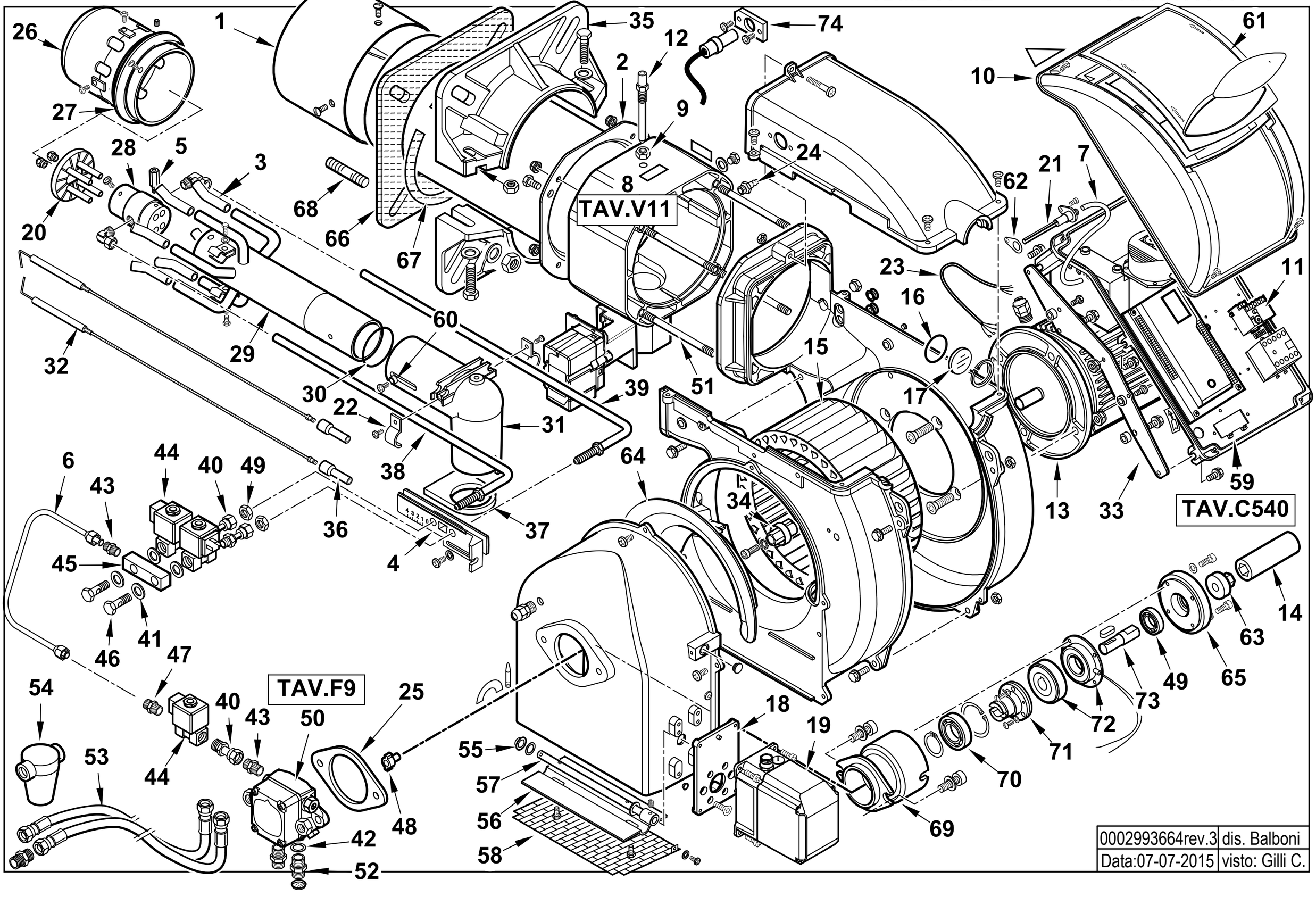

0002993664rev.3	dis. Balboni
Data:07-07-2015	visto: Gilli C.

56460010 TBML 50 ME 50Hz Esploso 0002993664 **Rev.3**

Rif.	Codice	Descrizione
1	0025050001	DIFFUSORE TBML 50
2	0025040002	AS.CANNOTTO TBG60
3	0025050008	UGELLO GAS TBML 50
4	0025010015	PIASTRA REG. GRUPPO TBL45
5	0025050021	VITE FISSAGGIO POLV-DIFFUSORE
6	0025050015	TUBO MAND. GASOLIO TBML 50
7	0005250094	TUBO IN PVC 5X8
8	0025040055	AS. POLMONE TBG 45-60ME BT320
9	0006020143	DADO ES.LE 1/8"X4 CH13
10	8024030011	COPERCHIO QUADRO ELET.TBG-L
11	0005110121	RELE' TERMICO LOVATO 1,8-2,5A
12	0020040004	VITE FISSAGGIO RAC.DO TBG35
13	0005010183	MOTORE TRIF. KW0,65 230-400/50
14	0025050018	PARASTRAPPO GOMMA TBML 50
15	0025010023	VENTOLA D.215X90 TBL45
16	23839	GUARNIZIONE OR 3125
17	0020020030	VETRINO 37X3 SPARK30
18	0024030049	SOPPORTO MOT.NO STE4,5 1,2-3NM
19	0005040166	MOT.NO LAMTEC STE4,5 1,2NM 90°
20	0025050002	AS. DISCO STAMPATO TBML 50
21	0024010027	NIPPLO PREL.VO ARIA TBG
22	0025050024	PIASTRINA STRINGITUBO
23	0005140198	CAVO 4X1 L=720 ALIM. MOTORE
24	31483	PRESA PRESSIONE 1/8" CON.
25	0025050026	DISTANZIALE POMPA TBML ME
26	0025050007	DIFFUSORE INTERNO TBML 50
27	0025050011	ANELLO REG.NE ARIA TBML50
28	0025050009	CORPO POLVERIZZATORE TBML 50
29	0025050010	AS.TUBO MANDATA GAS TBML50
30	0005180082	GUARNIZIONE OR 3187

Rif.	Codice	Descrizione
31	0025030009	RACCORDO MANDATA GAS TBG45
32	0025050016	ELETTRODO TBML 50
33	0025040062	STAFFA SOP.TO QUADRO TB-ERCOLE
34	0025010032	GIUNTO ZYTEL801 D=14
35	8025010013	SEMIFLANGIA ATT.BRUC. TBL60
36	0005060037	SOPPRESSORE A FILO 5000 OHM AT
37	0025030010	GUARN.NE RACCORDO GAS TBG45
38	0025050012	TUBO CANNOTTO P.U. TBML 50 1ST
39	0025050013	TUBO CANNOTTO P.U. TBML 50 2ST
40	29972	RACCORDO IN 3P 1/8"
41	146	RONDELLA RAME 10X15X1,5
42	4987	RONDELLA RAME 13,5X18X2
43	13778	NIPPLO 1/8"X1/8"X24
44	0005080005	E.V. SCEM VE131 IV KT09 50HZ
45	55063	RACCORDO ELETTROV. CMT36
46	16051	BULLONE FORATO 1/8X23
47	13778	NIPPLO 1/8"X1/8"X24
48	0005010132	GIUNTO POMPA-MOTORE FHP
49	0005170049	CUSCINETTO 10-35-11 6300-2RS1
50	31200	POMPA SUNTEC ANV77A 7214 2P
51	0025030024	PRIGIONIERO M6X117
52	17663	NIPPLO 1/2"X1/4"X34
53	19302	TUBOFLEX 1/2"X1000 FD/FD
54	30768	FILTRO GASOLIO 3/8"
55	54056	BOCCOLA IGLIDUR-G 20X14X12X1
56	0025010030	FARFALLA ARIA TBL45
57	0025040044	PERNO FARFALLA TBG60 STE4,5
58	0025010035	PROTEZIONE CONV.RE TBL45
59	0024100097	AS.QUADRO ELET. TBML ME
60	0025050003	BOCCOLA FISSAGGIO TESTATA

Rif.	Codice	Descrizione
61	0024030013	COPERCHIO PLAST. FUME' TBG-TBL
62	0030010574	GUARN.NE ELETTRODO IONIZ.MC30
63	3187	GIUNTO ZYTEL801 D=12,6
64	0025010025	DEFLETTORE ASPIR. ARIA TBL60
65	0024100003	COPERCHIO CAMPANA ELETTROFR.
66	0025010048	GUARN.NE FLANGIA AT.CO TBL60
67	0024010031	CORDONE FIBRA DI VETRO 8X8X530
68	17639	PRIGIONIERO M12X63
69	0024100065	CAMPANA ELETTROFR.NE TBML MC
70	0005170048	CUSCINETTO 30-55-13 6006-2RS1
71	0024100064	CODOLO ELETTROF. INTORQ (CM
72	0006020507	FRIZIONE INTORQ 14.105.06.1.3
73	0025050017	DISTANZ. GIUNTO FRIZ.10x12,7
74	0005030261	SOP.TO FOTO SIEMENS QRA2 PIANO

0024100097 -QUADRO ELETTRICO - CONTROL PANEL - CUADRO ELECTRICO - APPAREILLAGE ELECTRIQUE - SCHALTGERAETE

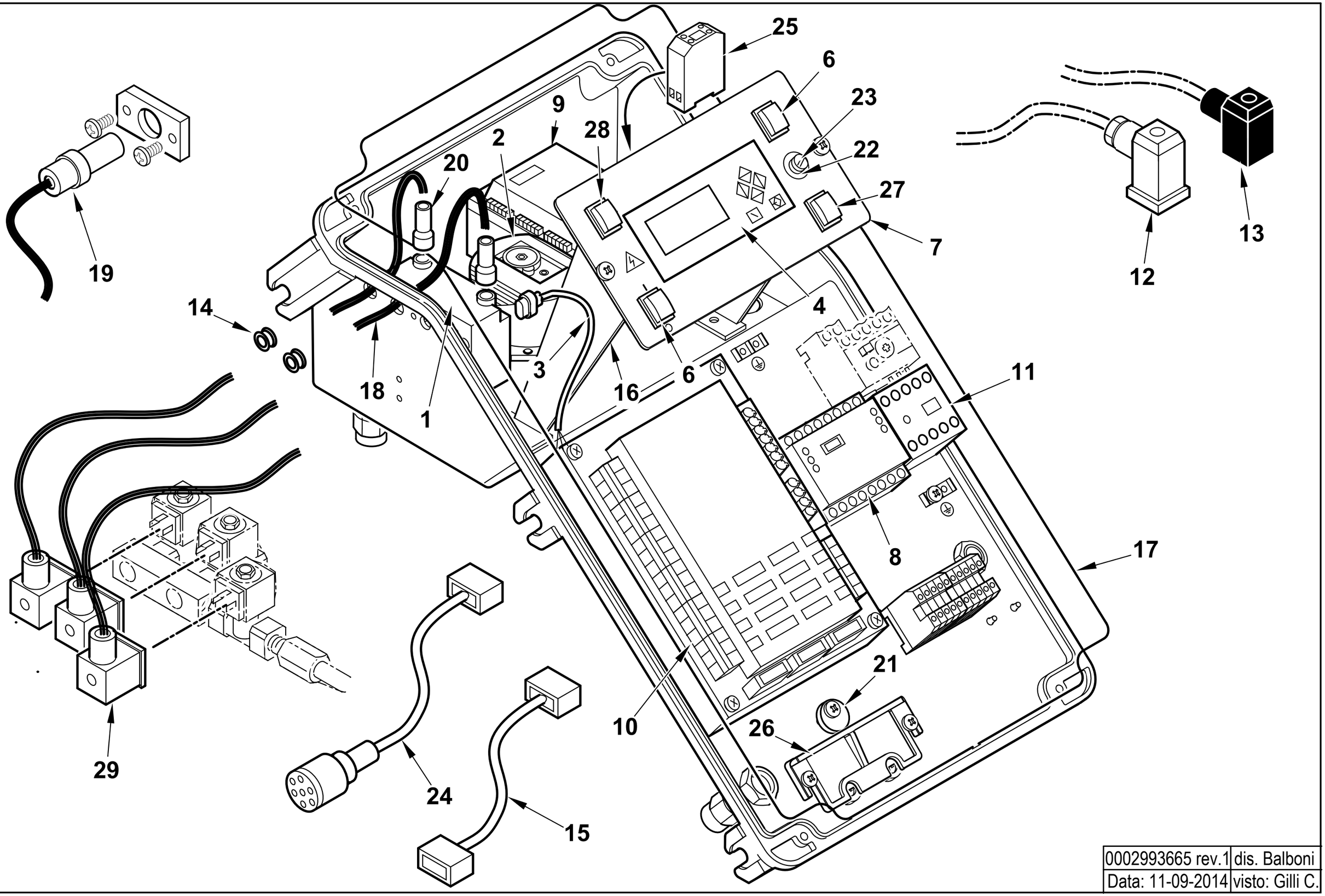

0002993665 rev.1	dis. Balboni
Data: 11-09-2014	visto: Gilli C.

TAV.C540

0024100097 AS.QUADRO ELET. TBML ME

Esploso 0002993665 **Rev.1**

Rif.	Codice	Descrizione
1	0005020078	TRASF.RE FIDA 26/48 33% IT
2	0005040112	PRESSOSTATO KROMSC. DL8K-1
3	0005130111	CONNETTORE TRASF. BRAHMA L340
4	0005030266	DISPLAY LAMTEC UI300
5	0005120163	PULSANTE DOPPIO NA CR6
6	0005120081	INTER.RE UNIP. 0-I
7	0024100100	SINOTTICO TBML ME BT340
8	0005050142	REGOLATORE LAMTEC LCM100
9	0005030297	MODULO LAMTEC DFM300 DUE COMB.
10	0006020556	AP.RA LAMTEC BT340 TBML50-200
	0005130205	KIT CONNETTORI LAMTEC X BT320
11	0005110110	TELERUT.RE LOVATO BG0910A230
12	23522	CONNETTORE 14A GRIGIO ANTISTR.
13	23521	CONNETTORE 12B NERO ANTISTRAP.
14	0005140236	PASSAFILO GOMMA 14X10X3 F7
15	0005140651	CAVO COL.TO MOT.NO LAMT. 0,8NM
16	0024030014	DISTANZIALE PAN.LO ELET.CO
17	0024010018	GUARN.NE COPERCHIO QUADRO TBG
18	0005020037	CAVO A.T. L=560 D7 BOC. D.4
19	30960	FOTO SIEMENS QRA2M
20	0005140115	CAPPUCCIO TERM.LE A.T.
21	0024010019	ECCENTRICO PIASTRA BLOCCACAV
22	7456	FUSIBILE 6,3A 5X20 IWB 0102Q
23	0005120126	PORTAFUSIBILE 5X20 K1058/2

Rif.	Codice	Descrizione
24	0005140736	CAVO COL.TO MOT.NO LAMT. 1,2NM
25	23062	PONTE RADRIZZATORE EGD2 WEID
26	0024030016	PIASTRINA BLOCCACAVO
27	0005120163	PULSANTE DOPPIO NA CR6
28	0005120125	DEVIATORE UNIP. MD60
29	0005130175	CONNETTORE MPM 3PXL1300

POMPA - PUMP - BOMBA - POMPE - PUMPE cod. 31200

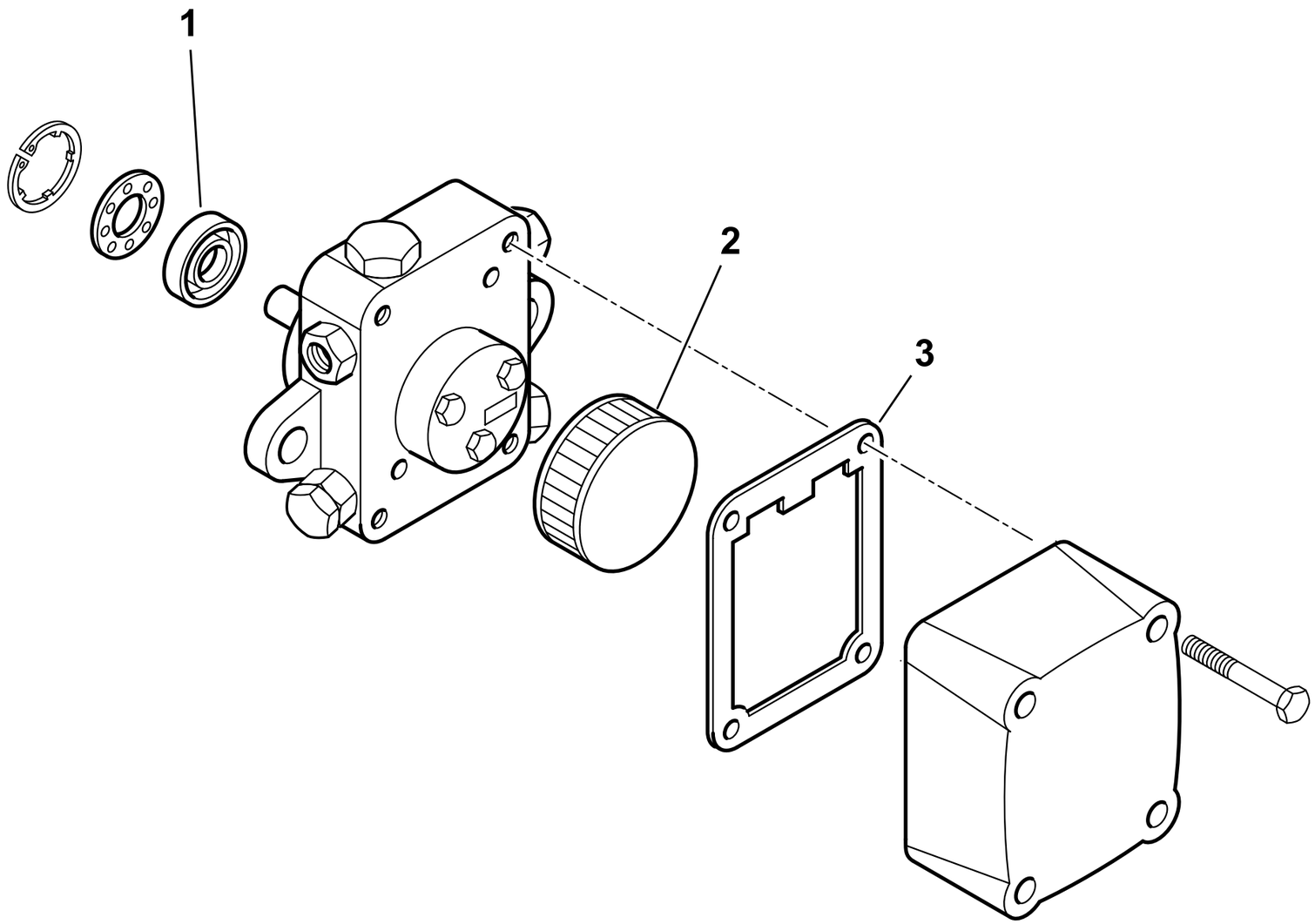

31200rev.0	dis. Balboni
Data:02-02-2007	visto: Gilli C.

TAV.F9

31200 POMPA SUNTEC AN77A 7256

Esploso 31200 **Rev.0**

Rif.	Codice	Descrizione
1	95089	TENUTA POMPA SUNTEC AN-AS-AE
2	95540	FILTRO INTERNO SUND.AN77-97
3	0004050049	GUAR.NE COP. AN-AS-AE-AP-AL-AT

Rif.	Codice	Descrizione

ASSIEME VALVOLA FARFALLA+POLMONE - BUTTERFLY VALVE - VANNE PAPILLON - VALVULA MARIPOSA - 0025040055

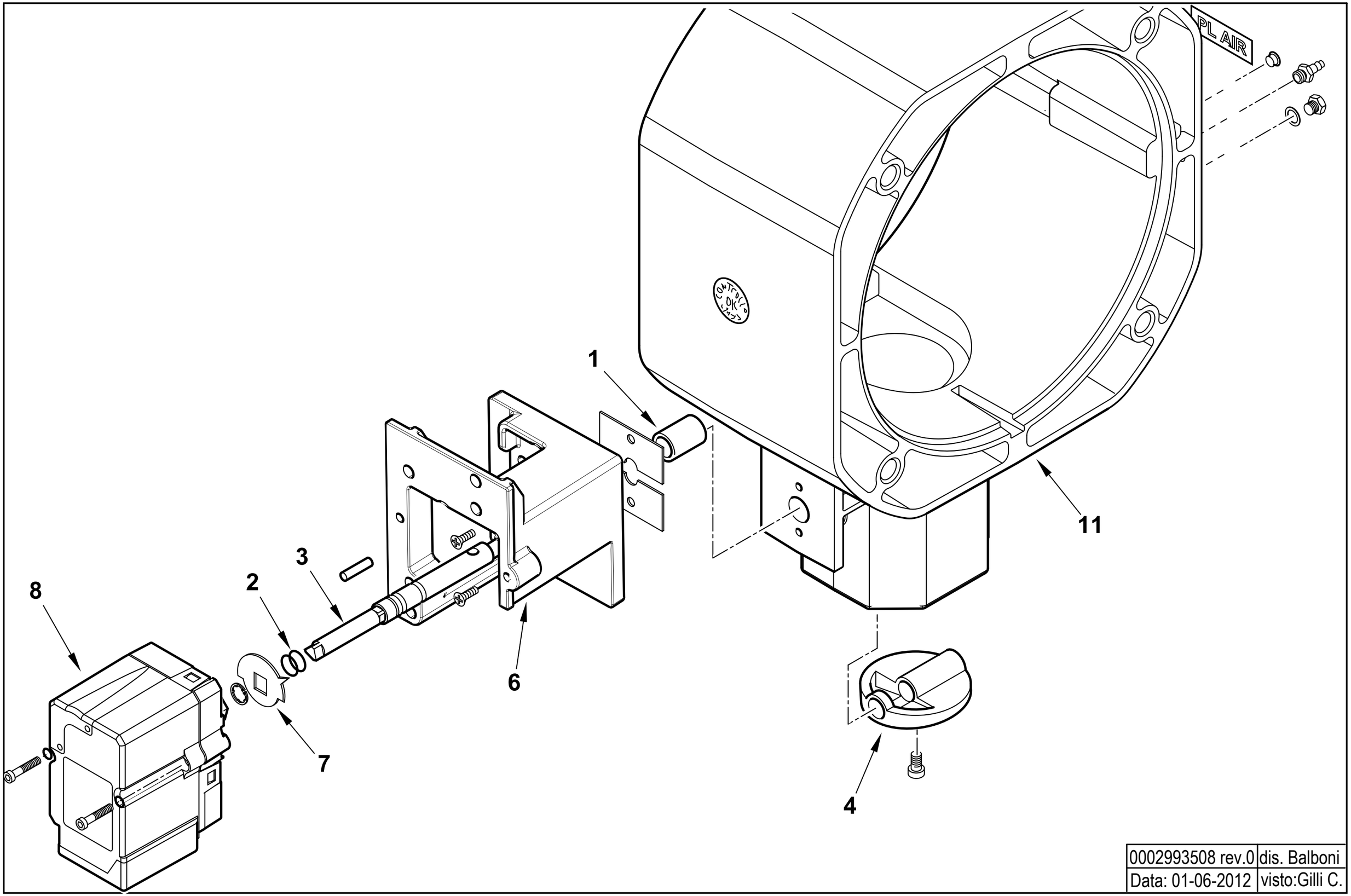

0002993508 rev.0	dis. Balboni
Data: 01-06-2012	visto:Gilli C.

TAV.V11

0025040055 AS. POLMONE TBG 45-60ME BT320

Esploso 0002993508 **Rev.0**

Rif.	Codice	Descrizione
1	0005170034	BOCCOLA BRONZO 14X10 L=20
2	30335	GUARNIZIONE OR 106
3	0025040054	PERNO VALV.FARFALLA GAS 10X1
4	0025030019	FARFALLA GAS PROFILATA TBG45
6	0024030048	SOPPORTO MOT.NO LAMTEC 0,8NM
7	0006020505	INDICE FARFALLA GAS LAMTEC
8	0005040154	MOT.NO LAMTEC STE4,5 0,8NM 9
11	0025030016	POLMONE TBG 45-60ME

Rif.	Codice	Descrizione