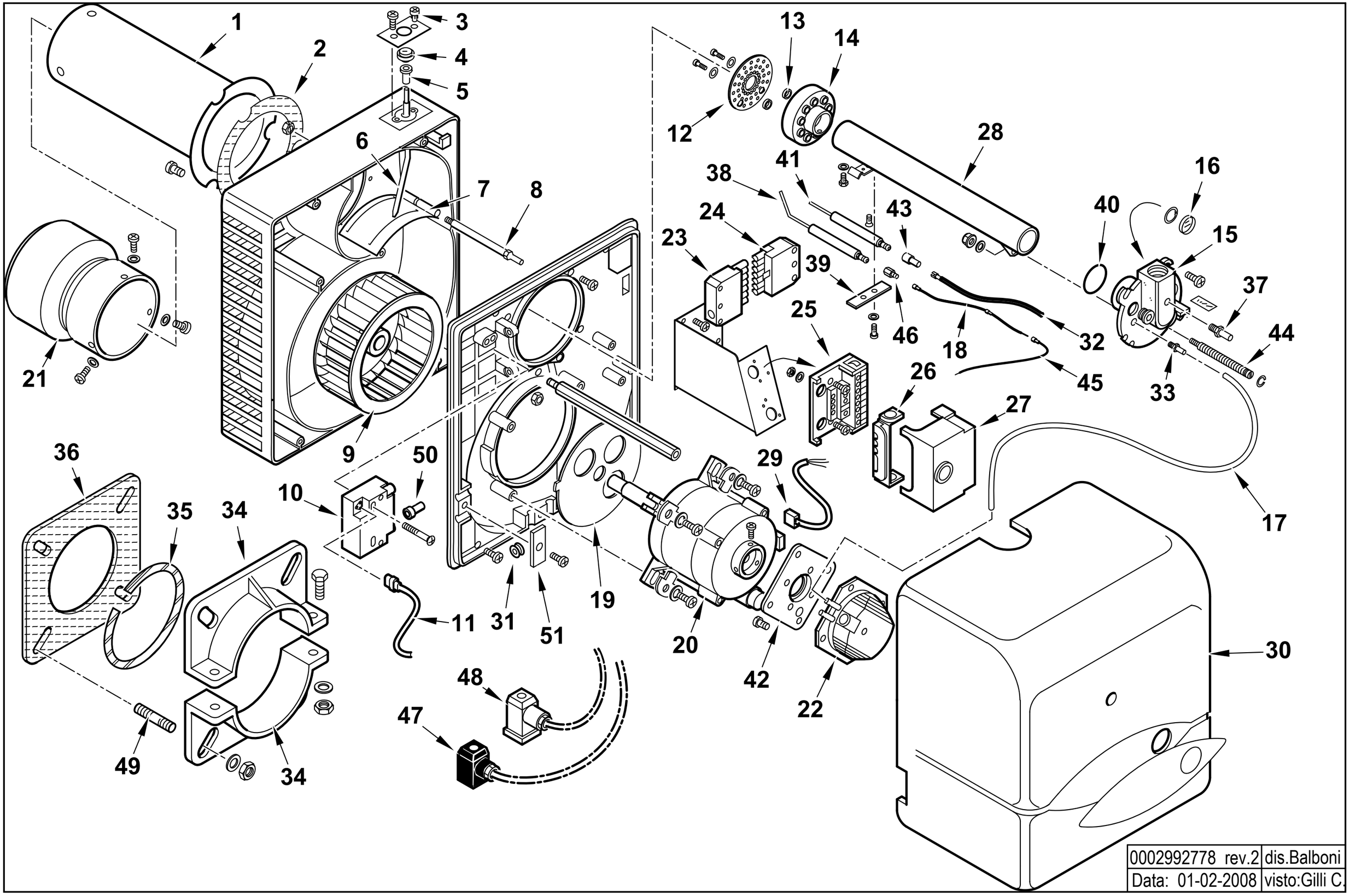

0002992778 rev.2	dis.Balboni
Data: 01-02-2008	visto:Gilli C.

17080010 **BTG 15** Esploso **0002992778** **Rev.2**

Rif.	Codice	Descrizione
1	0023040001	AS.CANNOTTO BTG 15
2	0023020021	GUARNIZIONE CANNOTTO BTL20
3	0016010011	VITE REG.NE ARIA SPARK3
4	0016010010	RUOTA REG.NE ARIA SPARK3
5	0016010013	BOCCOLA PLAST. 5X8 L.10
6	0023020012	LEVA REG.NE ARIA BTL 20
7	0023020011	FARFALLA A GRAVITA' BTL 20
8	0023020043	PERNO FARFALLA A GRAVITA'BTL
9	0023020009	VENTOLA D.160X62 BTL 20
10	0005020069	TRASFORMATORE GAS FIDA 26/40 50%
11	0005130089	CONNETTORE TRASFORMATORE
12	53610	DISCO FORATO D=83
13	53612	DISTANZIALE 5,5X9X8
14	53726	AS.MISCELATORE BGN17
15	0023030003	RACCORDO MANDATA GAS
16	0013010027	VETRINO 20X3 SPARK
17	0005250094	TUBO IN PVC 5X8
18	0005140502	CAVO IONO D.2,8 ATT. M/F4 L450
19	0023040004	DEFLETTORE ASPIRAZ. ARIA BTG
20	0005010163	MOTORE MONO 185W 220-240/50-60 Hz
	95125	CONDENSATORE 8MF
21	0023040005	DIFFUSORE BTG 15
22	0005040093	PRESSOSTATO KROMSK. DL 4-E
23	0005130052	CONNETTORE 7 POLI FEMMINA
24	0005130051	CONNETTORE 7 POLI MASCHIO
25	23527	ZOCCOLO AP.RA SIEMENS LOA-LG
26	0005030012	PARETE ZOCCOLO SIEMENS LOA-L
27	0005030224	AP.RA SIEMENS LME 21.430C2 B

Rif.	Codice	Descrizione
28	0023040002	AS.TUBO MANDATA GAS BTG15
29	0005130016	CONNETTORE MOTORE
30	0023030013	COPERCHIO POST.RE BTG 20 CN
31	31251	PASSAFILO GOMMA 14X9X3,5 F8
32	0005020051	CAVO A.T. L=380 D7 BOC. D.4
33	58029	ATTACCO TUBO M5X6
34	849320	SEMIFLANGIA ATT.BRUC. BT26G
35	49402	CORDONE FIBRA DI VETRO 6X6X3
36	49319	GUARN.NE FLANGIA BT26G
37	31483	PRESA PRESSIONE 1/8"
38	53621	IONIZZATORE BGN10/SPARKGAS20
39	53632	STAFFA SOP.TO ELET.DI SUP.RE
40	18692	GUARNIZIONE OR 3118
41	53620	ELETTRODO BGN10/SPARKGAS20
42	0005040094	ADATTATORE PRES.TO KROMSC.
43	0005060037	SOPPRESSORE A FILO
44	0023030006	VITE REGOLAZIONE
45	0005140313	CAVO IONO L170
46	19945	ATTACCO ELETTRODO D4 X M3,5
47	23521	CONNETTORE 12B NERO ANTISTRA
48	23522	CONNETTORE 14A GRIGIO ANTIST
49	31065	PRIGIONIERO M10X50
50	0005140115	CAPPUCCIO TERM.LE A.T.
51	0013010032	PIASTRINA STRINGITUBI SPARK