SPARKGAS 30LX **cod.15140010**

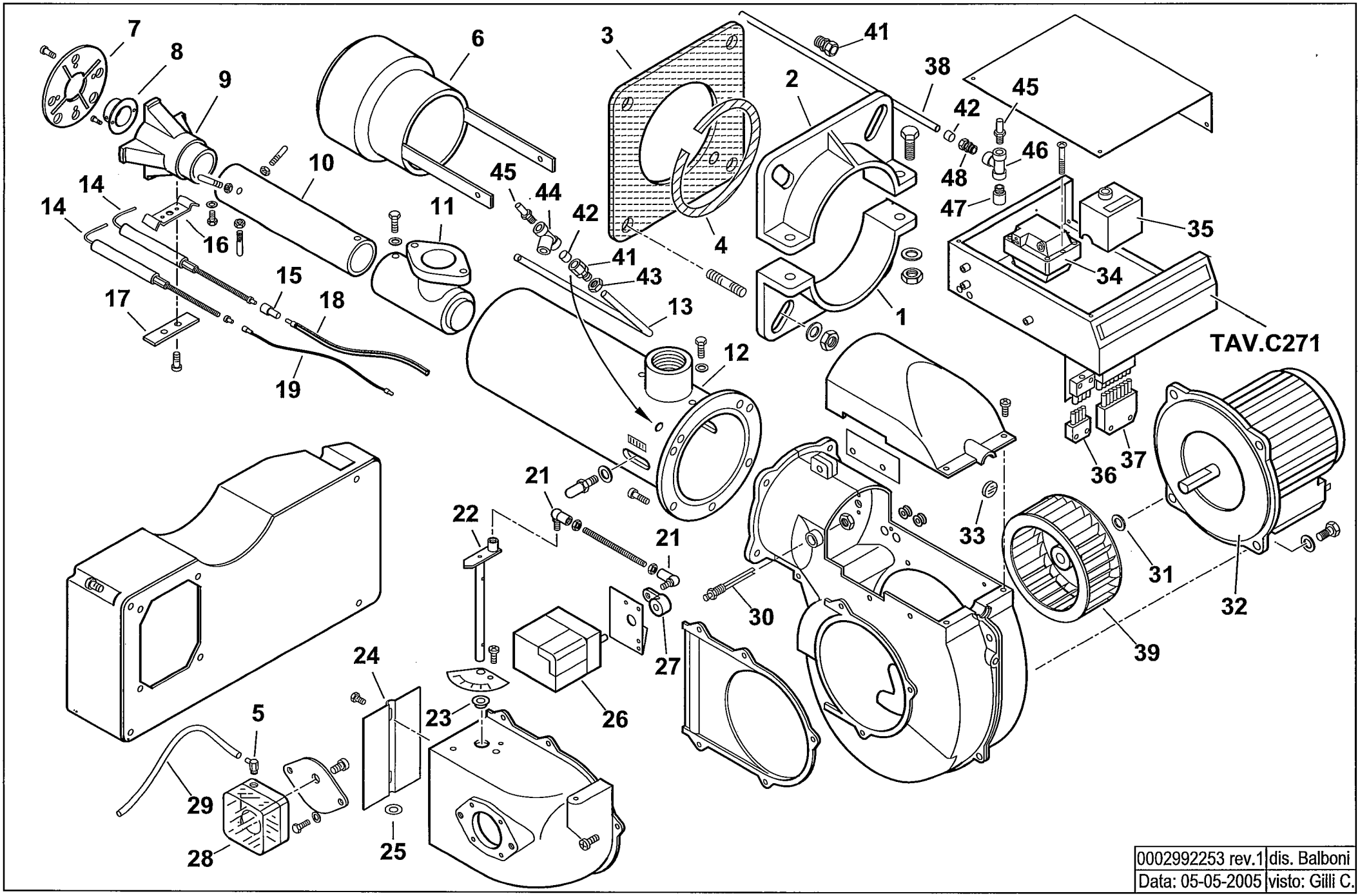

0002992253 rev.1	dis. Balboni
Data: 05-05-2005	visto: Gilli C.

15140010 **Sparkgas 30 LX** esploso **0002992253** **rev.1**

Rif.	Codice	Descrizione
1	0017030042	SEMIFLANGIA
2	834451	SEMIFLANGIA
3	0017030041	GUARNIZIONE
4	61029	CORDONE
5	0005040026	PRESA PRESSIONE
6	0017030015	DIFFUSORE
7	0017030016	DISCO FRESATO
8	0017030039	UGELLO
9	0017030038	MISCELATORE
10	0017030040	TUBO
11	61153	RACCORDO
12	0020020108	CANNOTTO
13	0017030028	TUBINO
14	0010060084	ELETTRODO
15	0005060037	SOPPRESSORE
16	0017030027	STAFFA
17	61299	PIASTRINA
18	0005020051	CAVO A.T.
19	0005140252	CAVO IONO
21	18670	SNODO
22	0020010122	PERNO
23	0019010010	BOCCOLA
24	0020010019	FARFALLA
25	19729	SPESSORE
26	0005040061	MOTORINO SQN70.624A20
27	0020020111	NOTTOLINO
28	23912	PRESSOSTATO
29	31492	TUBO PVC
30	0020020029	NIPPLO

Rif.	Codice	Descrizione
31	28718	DISTANZIALE
32	0005010059	MOTORE 230V 50Hz
	95079	CONDENSATORE
33	0020020030	VETRINO
34	0005020030	TRASFORMATORE
35	0005030095	APPARECCHIATURA LANDIS LMG22
36	0005130043	CONNETTORE 4 POLI MASCHIO
37	0005130051	CONNETTORE 7 POLI MASCHIO
38	0017030029	TUBINO
39	61013	VENTOLA
41	0006020174	RACCORDO WOSS D.8
42	0006020249	OGIVA
43	35623	DADO
44	0005150115	RACCORDO T D.8
45	31483	PRESA PRESSIONE
46	23845	RACCORDO T 1/8" CROMATO
47	0005150116	RACCORDO
48	30987	RACCORDO WOSS D.8 1/8"

0020020119-QUADRO ELETTRICO - CONTROL PANEL - CUADRO ELECTRICO - APPAREILLAGE ELECTRIQUE - SCHALTGERAETE

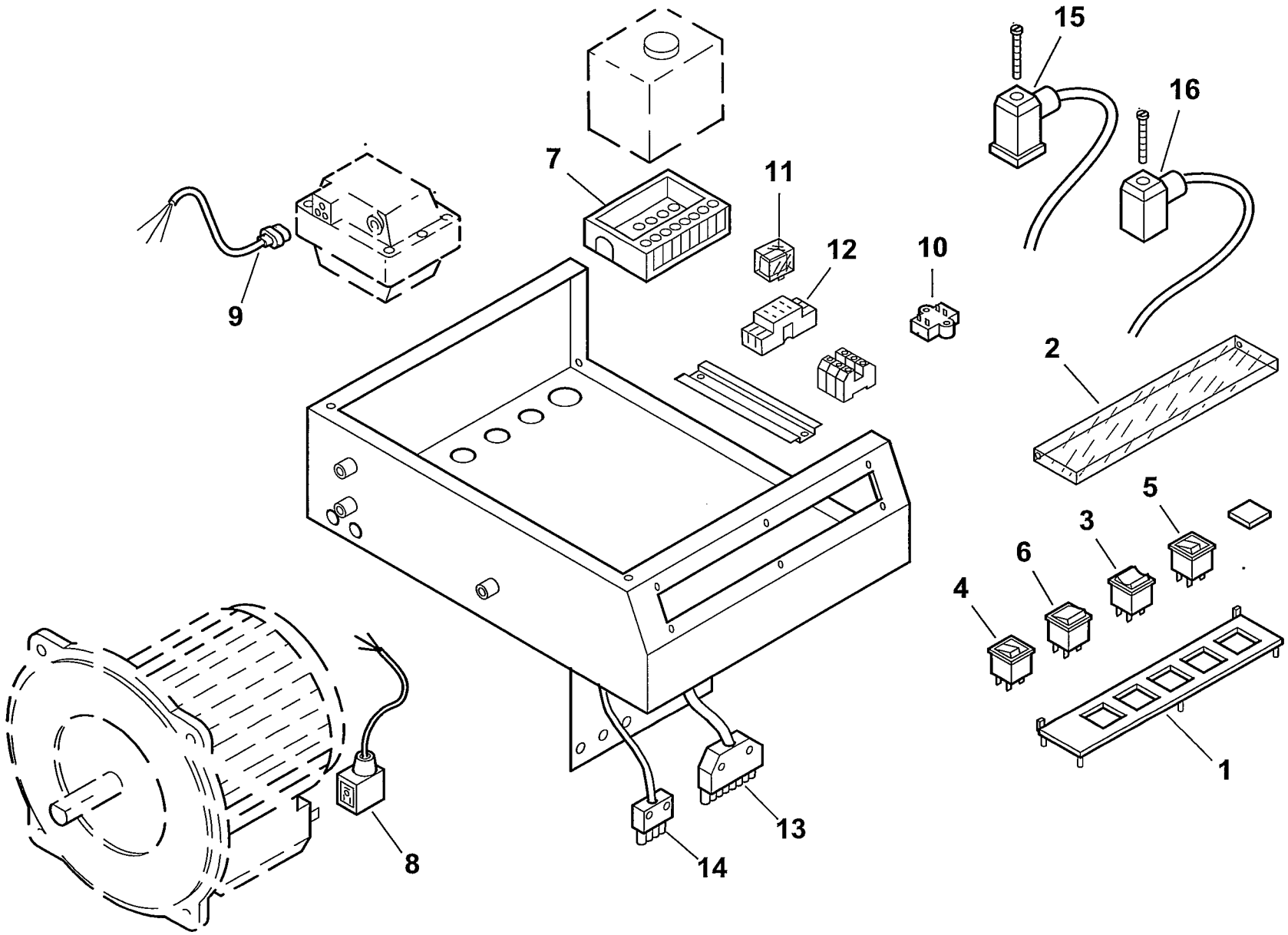

0002992218 rev.1	dis. Balboni
Data: 05-05-2005	visto: Gilli C.

TAV.C271

0020020119 **Quadro elettrico Sparkgas30LX** esploso **0002992218** **rev.1**

Rif.	Codice	Descrizione
1	0006060008	TARGHETTA
2	61228	PROTEZIONE
3	0005120038	DEVIATORE BIPOLARE "0" CENTRALE
4	0005120039	INTERRUTTORE SPIA BIANCA
5	0005120040	PULSANTE SPIA ROSSA
6	0005120041	DEVIATORE BIPOLARE
7	23527	ZOCCOLO
8	0005130096	CONNETTORE MOTORE
9	0005130089	CONNETTORE TRASFORMATORE
10	0005020034	FILTRO ANTIDISTURBO
11	0005110095	RELE
12	0005110096	ZOCCOLO
13	0005130052	CONNETTORE 7 POLI FEMMINA
14	0005130075	CONNETTORE 4 POLI FEMMINA
15	23522	CONNETTORE GRIGIO
16	23521	CONNETTORE NERO

Rif.	Codice	Descrizione