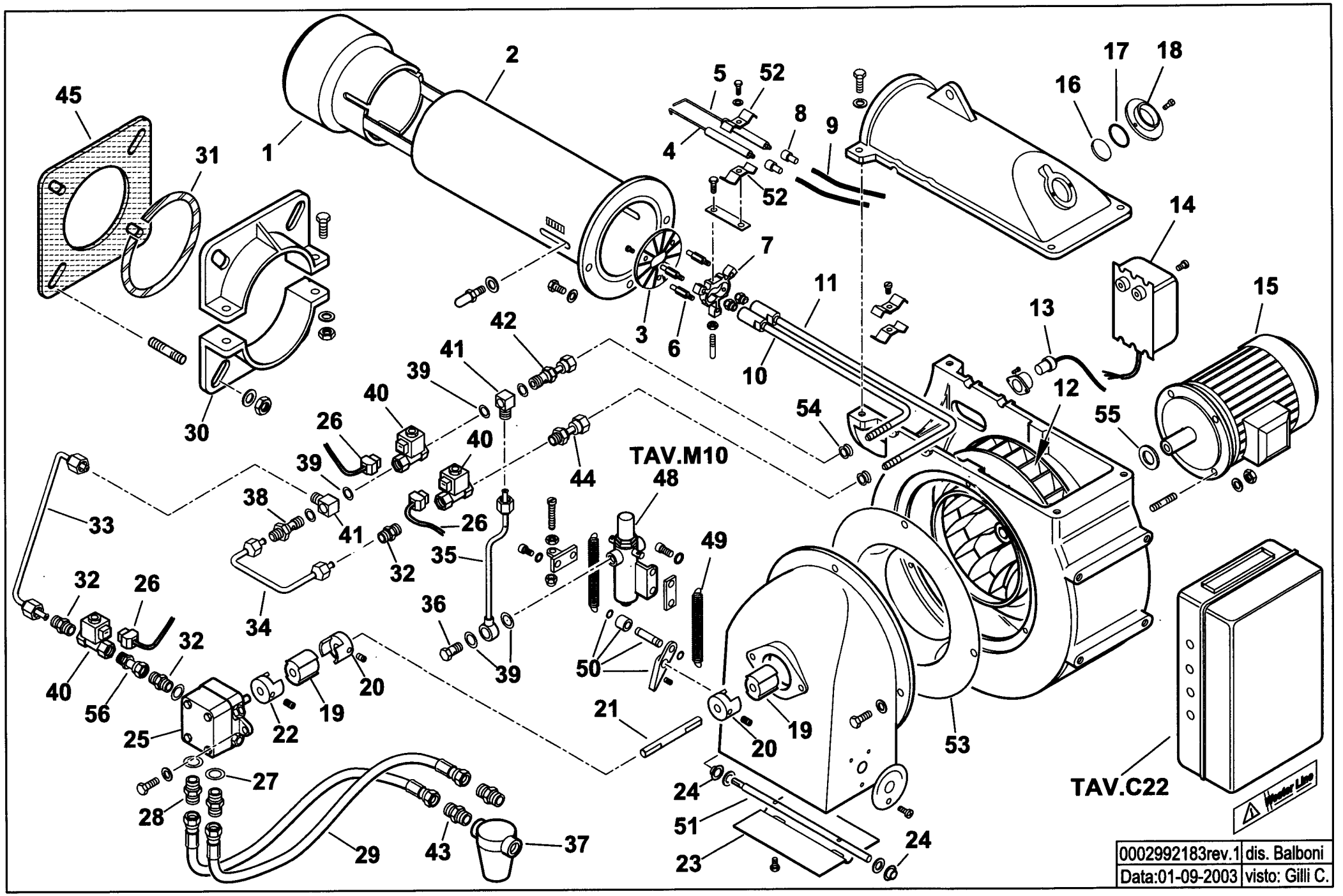
1
2
3
4
5
6
7
8
9
10
11
12
13
14
15
16
17
18
30
31
32
33
34
35
36
37
38
39
40
41
42
43
44
45
48
49
50
51
52
53
54
55
56
19
20
21
22
23
24
25
26
27
28
29
TAV.M10
TAV.C22
0002992183rev.1
dis. Balboni
Data:01-09-2003
visto: Gilli C.

30774710 **WBO-65H** esploso **0002992183** **rev.1**

Rif.	Codice	Descrizione
1	38025	DIFFUSORE
2	38001	CANNOTTO
3	14169	DISCO
4	49369	ELETTRODO
5	49368	ELETTRODO DS
6	14170	COLONNETTA
7	14168	SOPPORTO
8	0005060037	SOPPRESSORE
9	30223	CAVO
10	38038	CANNOTTO PORTA UGELLO 2°STADIO
11	38036	CANNOTTO PORTA UGELLO 1°STADIO
12	98186	VENTOLA
13	0005030048	FOTO BRAHMA
14	18199	TRASFORMATORE
15	5449	MOTORE
16	0020020030	VETRINO
17	23839	GUARNIZIONE
18	3172	ANELLO
19	16933	PARASTRAPPO
20	28894	GIUNTO
21	28210	DISTANZIALE
22	3766	GIUNTO
23	27580	FARFALLA
24	54056	BOCCOLA
25	31200	POMPA
26	31185	CONNETTORE
27	4987	RONDELLA
28	17663	NIPPLO
29	19302	TUBO FLESSIBILE
30	834451	SEMIFLANGIA
31	61029	CORDONE
32	13778	NIPPLO

Rif.	Codice	Descrizione
33	38049	TUBO
34	14187	TUBO
35	38028	TUBO
36	14127	BULLONE
37	30768	FILTRO
	95046	CARTUCCIA
	95100	GUARNIZIONE
38	14124	NIPPLO
39	146	RONDELLA
40	31008	ELETTROVALVOLA
41	14123	OCCHIELLO
42	14126	RACCORDO
43	18138	NIPPLO
44	29923	RACCORDO
45	34462	GUARNIZIONE
48	14101	MARTINETTO
49	49421	MOLLA
50	14256	ASSIEME LEVA
51	38050	PERNO
52	27017	STAFFA
53	29588	ANELLO
54	38046	BOCCOLA
55	28078	DISTANZIALE
56	29972	RACCORDO

38055-QUADRO ELETTRICO - CONTROL PANEL - CUADRO ELECTRICO - APPAREILLAGE ELECTRIQUE - SCHALTGERAETE

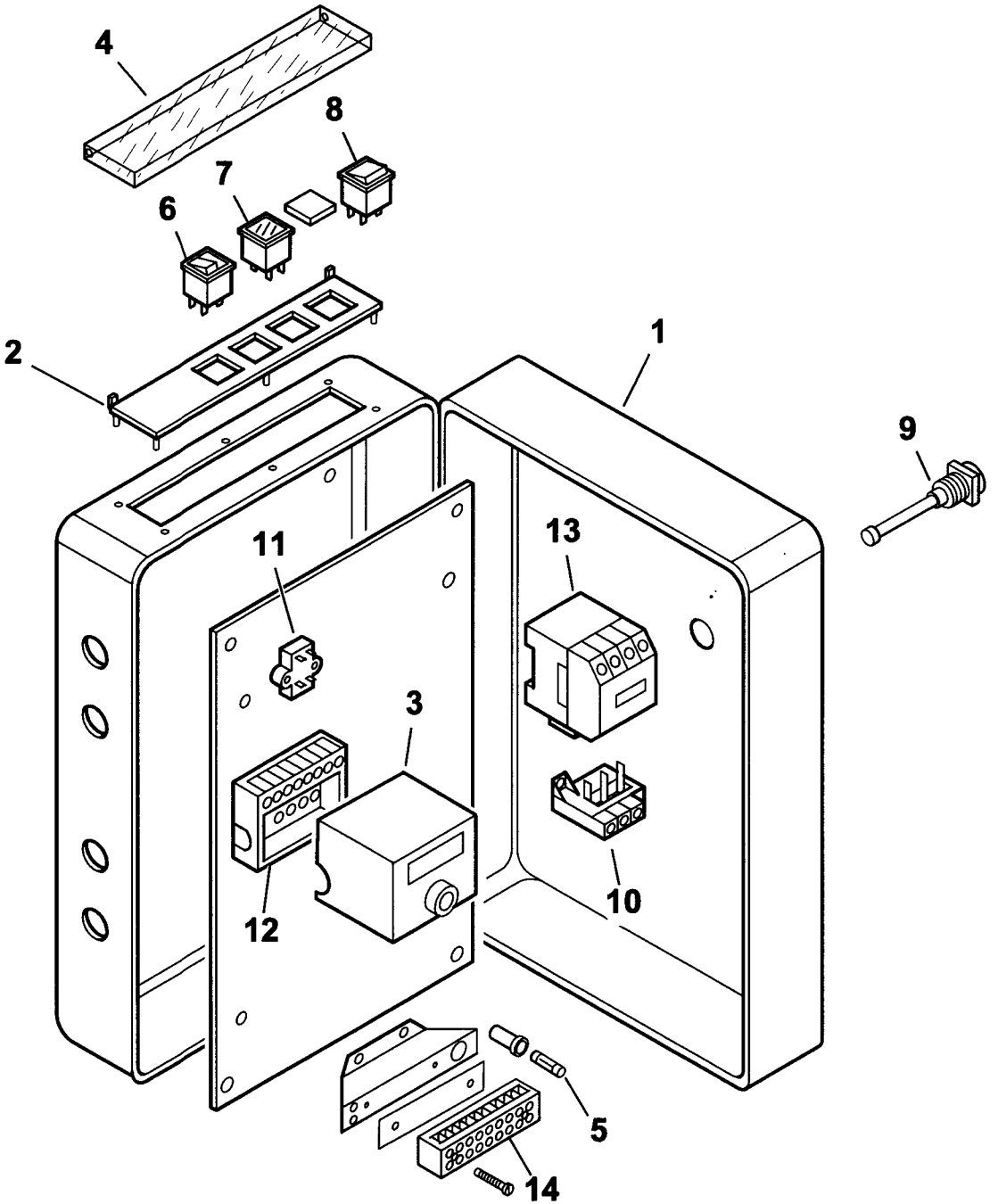

0002990701 rev.6	dis. Balboni
Data: 06-05-2003	visto:Gilli C.

TAV.C22

38055 QUADRO ELETTRICO BT 55 DSG

esploso **0002990701** **rev.6**

Rif.	Codice	Descrizione
1	0010020012	CASSETTA
2	0006060006	TARGHETTA
3	0005030050	APPARECCHIATURA BRAHMA
4	61228	PROTEZIONE
5	7456	FUSIBILE
6	0005120039	INTERRUTTORE SPIA BIANCA
7	0005120053	SEGNALATORE LUMINOSO ROSSO
8	0005120041	DEVIATORE BIPOLARE
9	30447	PULSANTE VERDE
10	0005110068	RELE TERMICO
11	0005020034	FILTRO
12	0005030044	ZOCCOLO
13	0005110051	TELERUTTORE
14	30848	MORSETTIERA

Rif.	Codice	Descrizione

14101 - ASSIEME MARTINETTO

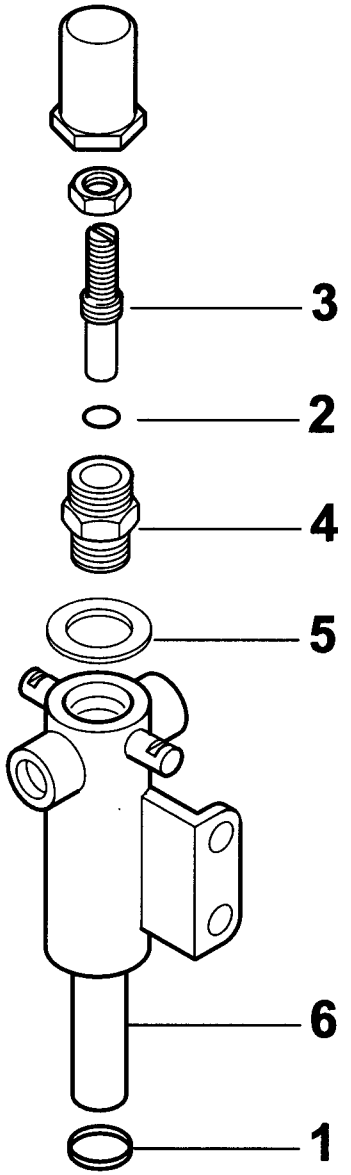

0002992294 rev.0	dis. Balboni
Data: 06-02-2003	visto: Gilli C

TAV.M10

14101 MARTINETTO

esploso **0002992294** **rev.0**

Rif.	Codice	Descrizione
1	31376	GUARNIZIONE
2	30733	GUARNIZIONE
3	14107	VITE REGOLAZIONE
4	49308	TAPPO
5	4983	RONDELLA
6	49499	PISTONE

Rif.	Codice	Descrizione