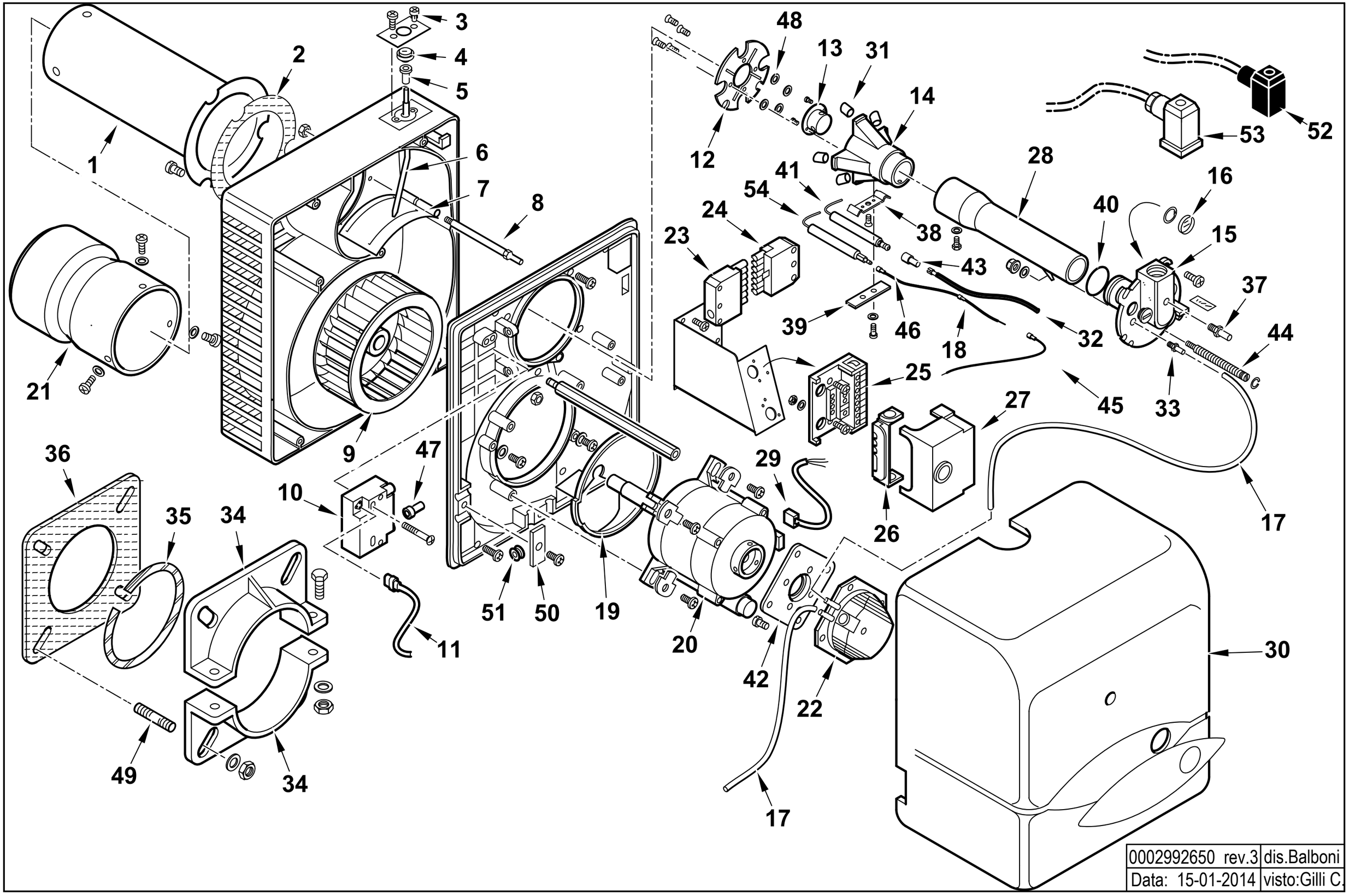
1
2
3
4
5
6
7
8
9
10
11
12
13
14
15
16
17
17
18
19
20
21
22
23
24
25
26
27
28
29
30
31
32
33
34
34
35
36
37
38
39
40
41
42
43
44
45
46
47
48
49
50
51
52
53
54
0002992650 rev.3
dis.Balboni
Data: 15-01-2014
visto:Gilli C.

17140010 **BTG 28** esploso **0002992650** **Rev.3**

Rif.	Codice	Descrizione
1	0023030037	AS.CANNOTTO BTG 28
2	0023020021	GUARNIZIONE CANNOTTO
3	0016010011	VITE REGOLAZIONE ARIA
4	0016010010	RUOTA REGOLAZIONE ARIA
5	0016010013	BOCCOLA PLAST. 5X8 L.10
6	0023020012	LEVA REG.NE ARIA BTL 20
7	0023020011	FARFALLA A GRAVITA' BTL 20
8	0023020043	PERNO FARFALLA A GRAVITA'BTL20
9	0023020009	VENTOLA D.160X62
10	0005020069	TRASFORMATORE GAS FIDA 26/40
11	0005130089	CONNETTORE TRASFORMATORE
12	0023030030	DISCO FRESATO
13	0023030040	UGELLO MISCELATORE
14	0023030031	MISCELATORE BTG 28
15	0023030003	RACCORDO MANDATA GAS
16	0013010027	VETRINO 20X3 SPARK
17	0005250094	TUBO IN PVC
18	0005140252	CAVO IONO L600
19	0023020017	DEFLETTORE ASPIRAZ. ARIA BTL20
20	0005010163	MOTORE 185W 220-240V / 50-60 Hz
	95125	CONDENSATORE 8MF
21	0023030026	DIFFUSORE BTG 28
22	0005040093	PRESSOSTATO KROMSK. DL 4-E
23	0005130052	CONNETTORE 7 POLI FEMMINA
24	0005130051	CONNETTORE 7 POLI MASCHIO
25	23527	ZOCCOLO AP.RA LOA-LGB
26	0005030012	PARETE ZOCCOLO LOA-LGB
27	0005030224	AP.RA LME 21.430A2 BT
28	0023030038	TUBO MANDATA GAS
29	0005130016	CONNETTORE MOTORE

Rif.	Codice	Descrizione
30	0023030013	COPERCHIO POST.RE BTG 20 CN
31	0023030039	RIDUZIONE MISCEL.RE BTG28
32	0005020037	CAVO A.T.
33	58029	ATTACCO TUBO M5X6
34	849320	SEMIFLANGIA
35	49402	CORDONE FIBRA DI VETRO
36	49319	GUARN.NE FLANGIA BT26G
37	31483	PRESA PRESSIONE 1/8"
38	0017030027	STAFFA SOP.TO ELET.DI I59-M5 F
39	61299	PIASTRINA STRINGI ELETT. 20X70
40	18692	GUARNIZIONE OR 3118
41	0013020063	ELETTRODO SPARKGAS11
42	0005040094	ADATTATORE
43	0005060037	SOPPRESSORE A FILO 5000 OHM AT
44	0023030006	VITE REGOLAZIONE
45	0005140313	CAVO IONO L170
46	19945	ATTACCO ELETTRODO D4 X M3,5
47	0005140115	CAPPUCCIO TERM.LE A.T.
48	0023030041	DISTANZIALE 4,3X9X1,5 BTG28
49	31065	PRIGIONIERO M10X50
50	0013010032	PIASTRINA STRINGITUBI SPARK
51	31251	PASSAFILO GOMMA 14X9X3,5 F8
52	23521	CONNETTORE 12B NERO ANTISTRAP.
53	23522	CONNETTORE 14A GRIGIO ANTISTR.
54	0025030014	IONIZZATORE TBG 45P