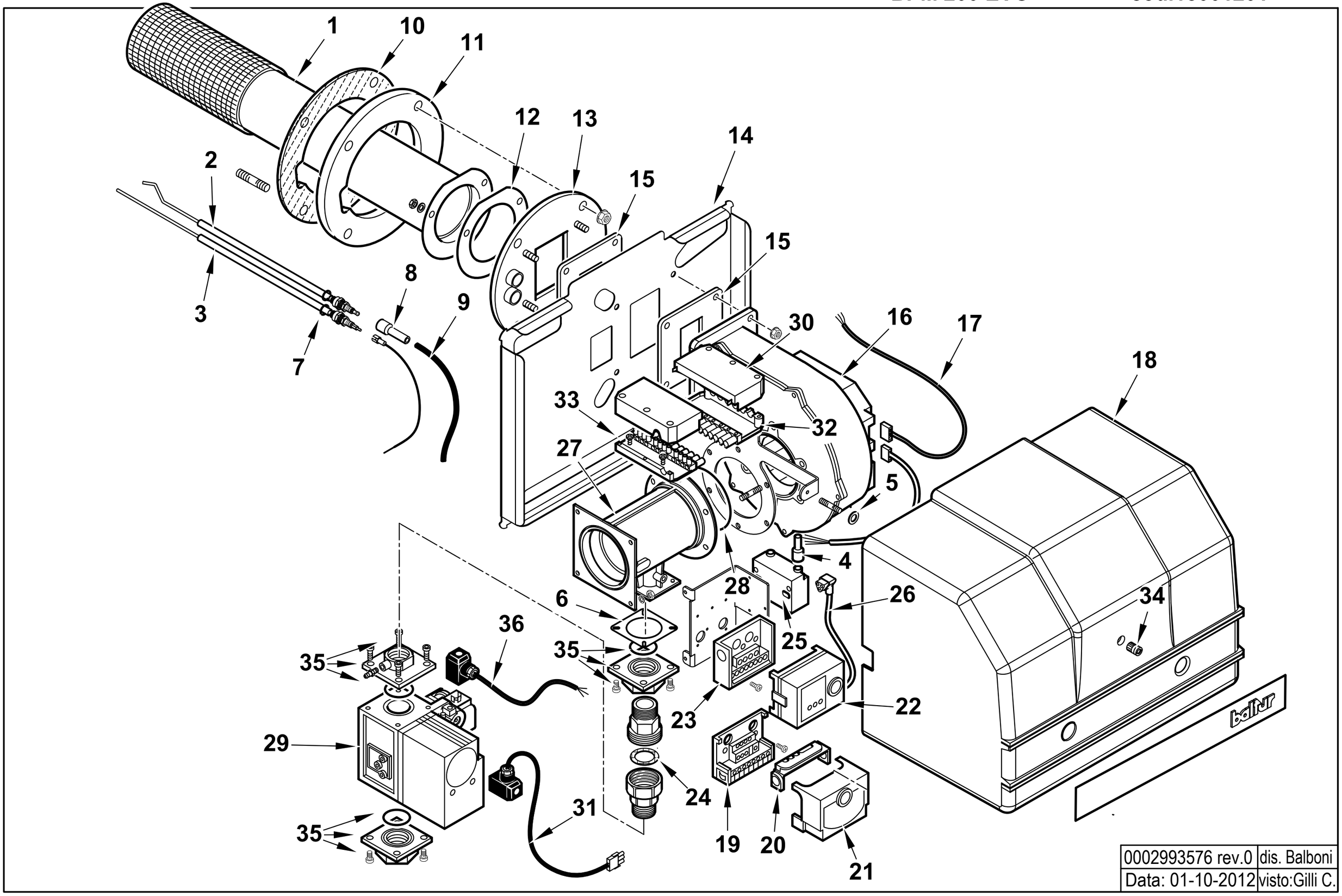
1
10
11
12
13
14
15
15
2
3
7
8
9
30
16
17
18
33
32
27
5
4
28
6
26
34
36
35
35
25
23
22
29
24
31
35
19
20
21
0002993576 rev.0
dis. Balboni
Data: 01-10-2012
visto:Gilli C.

18001201 **BPM 200 EVO** Esploso **0002993576** **Rev.0**

Rif.	Codice	Descrizione
1	0029010209	AS.BRUCIATORE D94 L480 NIT24
2	0029010163	ELETTRODO ACCENSIONE BPM600P
3	0029010164	IONIZZATORE BPM 600PMX
4	0005140115	CAPPUCCIO TERMINALE A.T.
5	29941	SPESSORE GOMMA 24X5,5
6	0029010449	GUARNIZ. VENTURI/RAC.DO 70X7
7	23064	RONDELLA RAME 14,2X19X1
8	0005060037	SOPPRESSORE A FILO 5000 OHM
9	0005020050	CAVO A.T. L=310 D7 BOC. D.4
10	0029010122	PROTEZ.GUARN.FLANGIA BPM300S
11	0029010131	GUARN. FLANG. ATT. BRUC.BPM3
12	0029010062	GUARN.NE BRUCIATORE PREMIX D94
13	0029010412	FLANGIA AT.CO VENTIL. BPM200
14	0029010421	PARETE ANT. BPM 200-300 EVOM
15	0029010101	GUARNIZ. VENT./FLANGIA BPM20
16	0005220089	ELETTROVENT. G1G 170-AB53-01
17	0005130158	CONNETTORE MOLEX 39-01-4050
18	0029010422	COPERCHIO POST.RE BPM 200
19	23527	ZOCCOLO AP.RA LANDIS LOA-LGB
20	0005030012	PARETE ZOCCOLO LANDIS LOA-LGB
21	0005030206	AP.RA SIEMENS LME 11.330C2
22	0005030180	AP.RA SATRONIC AIRFLEX 001
23	0005030055	ZOCCOLO AP.RA SATR. S98-12POLI
24	0005180003	GUARN.NE X GOM.BOC.PIANO 1"
25	0005020069	TRASF.RE GAS FIDA 26/40 50%
26	0005130113	CONNETTORE TRASF. FIDA L450 AN

Rif.	Codice	Descrizione
27	0005090264	VENTURI HONEYWELL VMU185A
28	31333	GUARNIZIONE OR 4425 VITON
29	0005090278	VALV. GAS HONEY. VR420VA1004
30	0005130161	COPERCHIO CONN.RE 12P C/GANCIO
31	0005140633	CAVO ADAT.RE VALV.HONEYW. VR
32	0005130162	CONNETTORE 12POLI FEMMINA
33	0005130160	CONNETTORE 12POLI MASCHIO
34	0020010065	POMELLO COPERCHIO 6M
35	0005090270	KIT FISS. VALV.-VENTURI 1"
36	0005140635	CAVO COL.TO PRES.TO L. 800 M