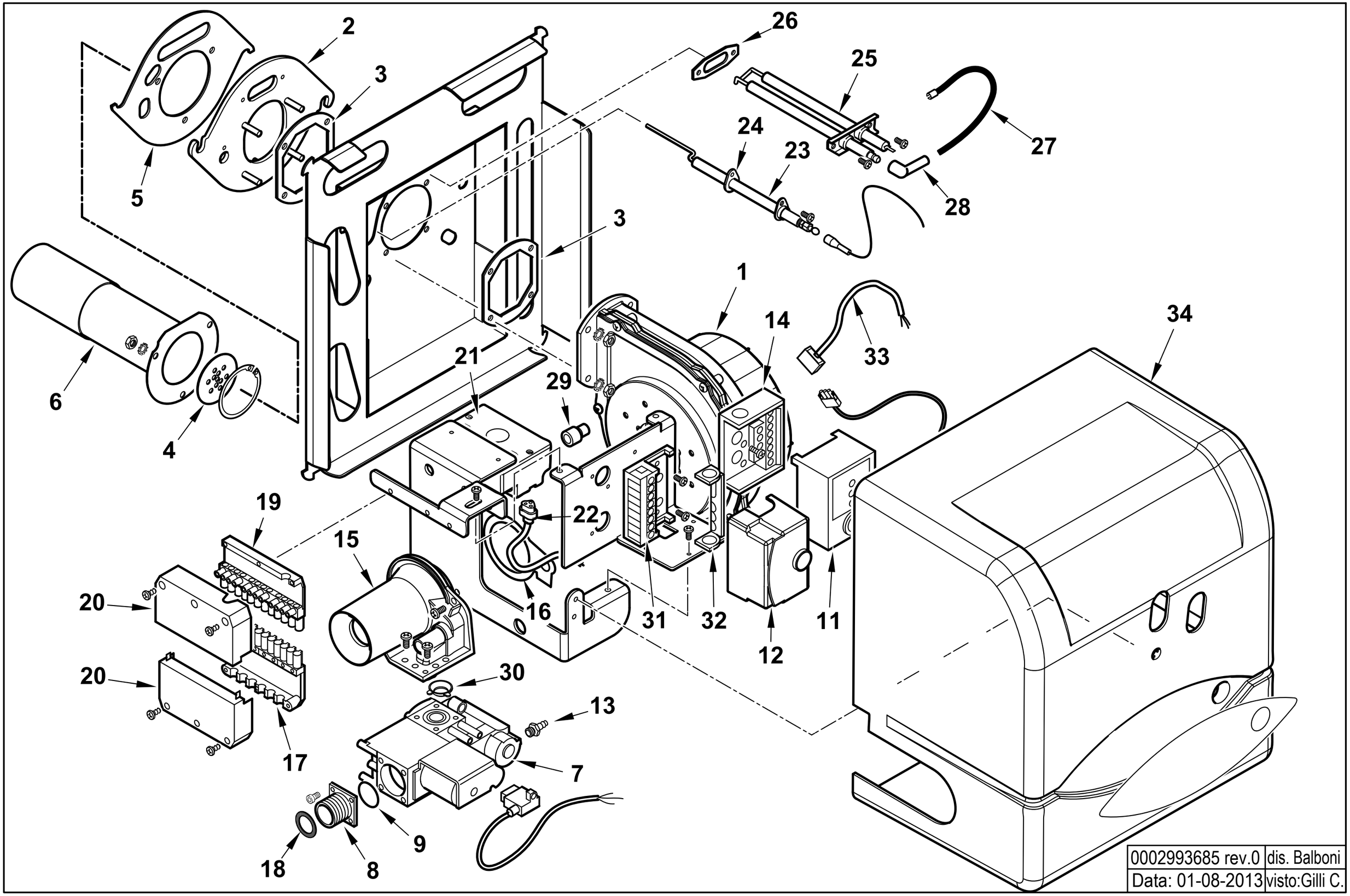
2
3
26
25
24
23
27
28
5
3
1
14
33
34
6
21
29
4
19
22
15
20
16
31
32
11
12
20
30
13
17
7
9
18
8
0002993685 rev.0
dis. Balboni
Data: 01-08-2013
visto:Gilli C.

18000101 **BPM 10 EVO** Esploso **0002993685** **Rev.0**

Rif.	Codice	Descrizione
1	0005220048	ELETTROVENT. PX130/0234
2	0029010079	FLANGIA AT.CO VENTIL. BPM2-10
3	0029010040	GUARNIZIONE VENT.RE/FLANGIA
4	0029010080	ANELLO FORATO D.4,4X45,5 11 F.
5	0029010082	GUARN.NE FLANG. AT.CO BPM2-10
6	0029010019	AS.BRUCIATORE D53 L175 NIT 75
7	0005090261	VALV. GAS HONEY. VK4115V1014
8	0005090217	FLANGIA AT.CO FILET. EST. ¾"
9	4976	GUARNIZIONE OR 130 NITRILE
11	0005030180	AP.RA SATRONIC AIRFLEX 001
12	0005030206	AP.RA SIEMENS LME 11.330C2
13	58029	ATTACCO TUBO M5X6
14	0005030055	ZOCCOLO AP.RA SATR. S98-12PO
15	0005090262	VENTURI HONEYWELL CSI 055
16	0005090157	GUARN.NE SUGHERO VENTURI-VENT.
17	0005130160	CONNETTORE 12POLI MASCHIO
18	31433	ROND.LA FASIT 24X16,2X2
19	0005130162	CONNETTORE 12POLI FEMMINA
20	0005130161	COPERCHIO CONN.RE 12P C/GANC
21	0005020069	TRASF.RE GAS FIDA 26/40 50%
22	0005130113	CONNETTORE TRASF. FIDA L450
23	0029010084	IONIZZATORE BPM 10
24	0030010574	GUARN.NE ELETTRODO IONIZ.MC30
25	0029010123	ELETTRODO ACCENSIONE BPM200MDL
26	0029010018	GUARNIZIONE ELETTRODI ACCENS
27	0005020004	CAVO A.T. L=240 D.7 BOC.D4-D6
28	0005250013	ATTACCO CANDELA 90°1KOHM BRE
29	0005140115	CAPPUCCIO TERM.LE A.T.

Rif.	Codice	Descrizione
30	0005090158	KIT ACCES.RI PER VALV.HON. C
31	23527	ZOCCOLO AP.RA LANDIS LOA-LGB
32	0005030012	PARETE ZOCCOLO LANDIS LOA-LGB
33	0005130158	CONNETTORE MOLEX 39-01-4050
34	0029010510	COPERCHIO POST.RE BPM 10
	0005090159	UGELLO GPL X VALV. VK8115V1036