BT 40 LX 50Hz cod.33970010

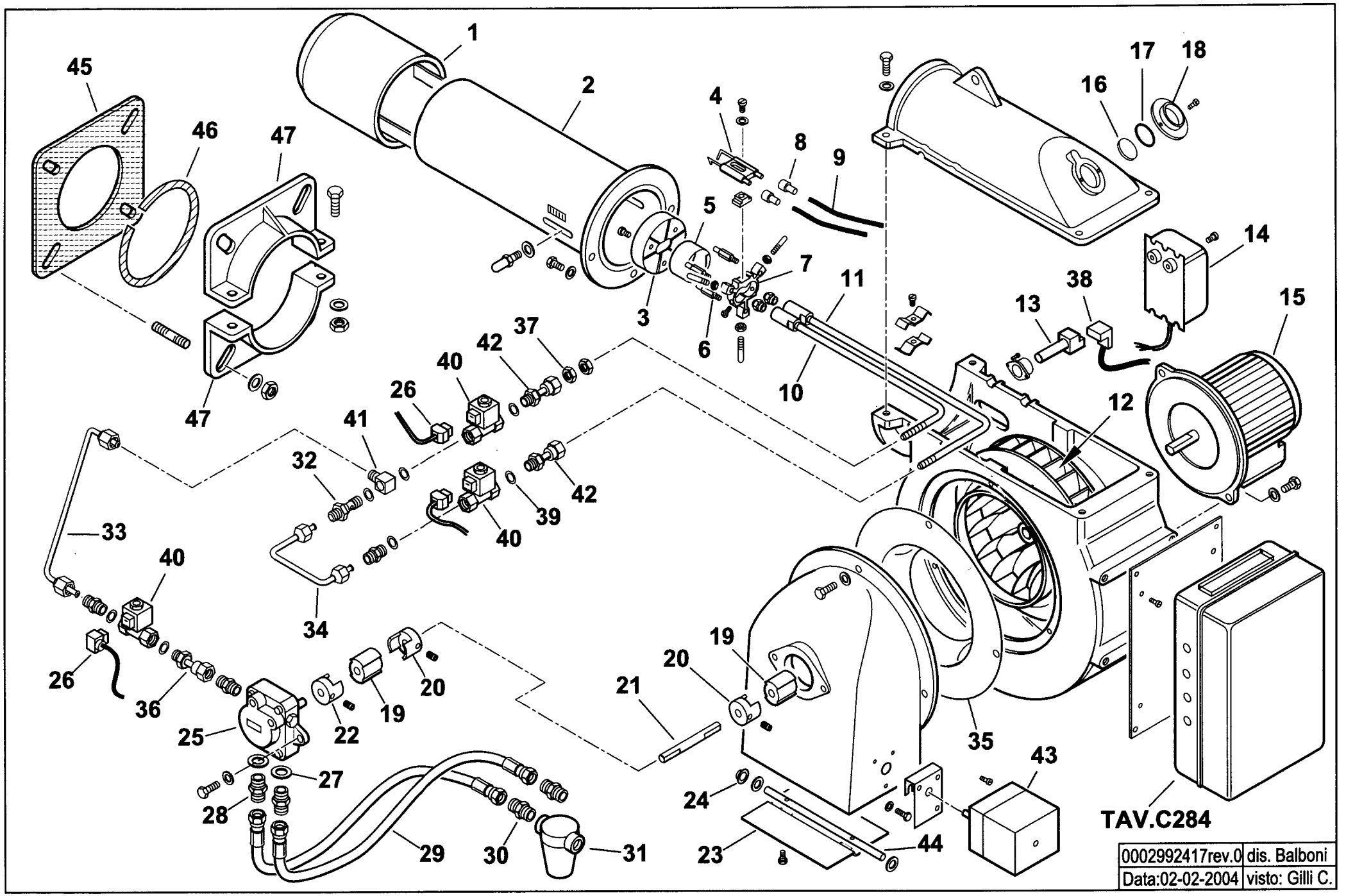

33970010 **BT 40 LX** esploso 0002992417 **rev.0**

Rif.	Codice	Descrizione
1	0017050002	DIFFUSORE
2	0017050010	CANNOTTO
3	0017050005	DISCO FRESATO
4	0010190001	ELETTRODI
5	0017050003	BICCHIERE
6	49375	COLONNETTA
7	14168	SOPPORTO
8	0005060037	SOPPRESSORE
9	30223	CAVO
10	0017050009	CANNOTTO PORTA UGELLO 2° STADIO
11	0017050008	CANNOTTO PORTA UGELLO 1° STADIO
12	16952	VENTOLA
13	0005030040	FOTO SATRONIC
14	18199	TRASFORMATORE
15	16897	MOTORE
16	0020020030	VETRINO
17	23839	GUARNIZIONE
18	3172	ANELLO
19	16933	PARASTRAPPO
20	28894	GIUNTO
21	28893	DISTANZIALE
22	3766	GIUNTO
23	14212	FARFALLA
24	54056	BOCCOLA
25	30357	POMPA
	95089	ANELLI DI TENUTA
26	31185	CONNETTORE
27	4987	RONDELLA
28	17663	NIPPLO

Rif.	Codice	Descrizione
29	19302	TUBO FLESSIBILE
30	18138	NIPPLO
31	30768	FILTRO
	95046	CARTUCCIA
	95100	GUARNIZIONE
32	14124	NIPPLO
33	14198	TUBO FLESSIBILE
34	14119	TUBO FLESSIBILE
35	16936	ANELLO
36	29972	RACCORDO
37	0006020143	DADO
38	0005130066	CONNETTORE
39	146	RONDELLA
40	31008	ELETTROVALVOLA
	95247	BOBINA
41	14123	OCCHIELLO
42	29923	RACCORDO
43	23542	MOTORINO
44	14211	PERNO
45	34462	GUARNIZIONE
46	61029	CORDONE
47	834451	SEMIFLANGIA

0017050004-QUADRO ELETTRICO - CONTROL PANEL - CUADRO ELECTRICO - APPAREILLAGE ELECTRIQUE - SCHALTGERAETE

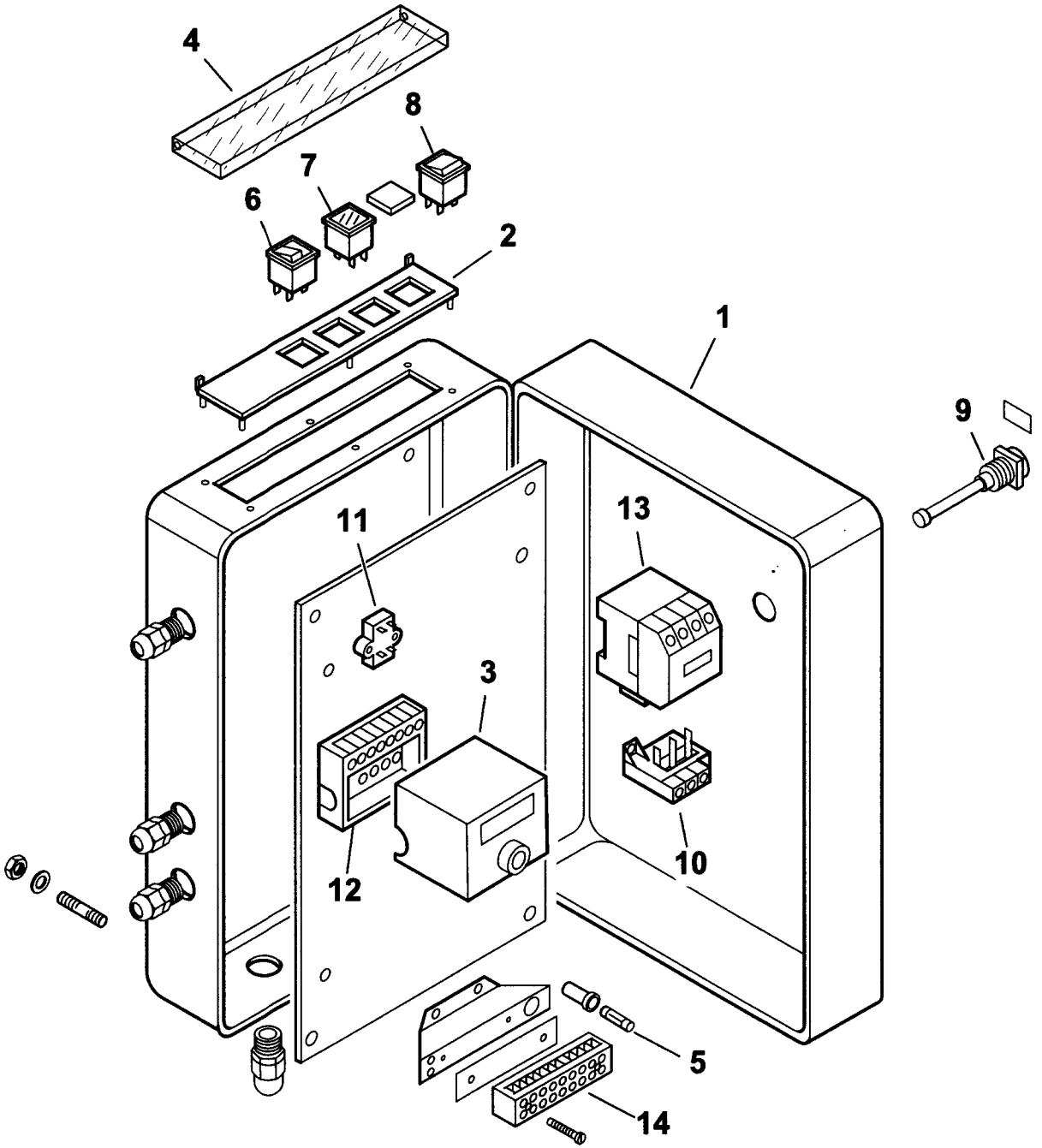

0002992278 rev.0	dis. Balboni
Data: 02-02-2004	visto:Gilli C.

TAV.C284

0017050004 QUADRO ELETTRICO BT 40LX

esploso **0002992278** **rev.0**

Rif.	Codice	Descrizione
1	14280	CASSETTA
2	0006060006	TARGHETTA
3	31414	APPARECCHIATURA
4	61228	PROTEZIONE
5	7456	FUSIBILE
6	0005120039	INTERRUTTORE SPIA BIANCA
7	0005120053	SEGNALATORE LUMINOSO ROSSO
8	0005120041	DEVIATORE BIPOLARE
9	30447	PULSANTE VERDE
10	0005110066	RELE TERMICO
11	0005020034	FILTRO
12	23527	ZOCCOLO
13	23600	TELERUTTORE
14	30848	MORSETTIERA

Rif.	Codice	Descrizione