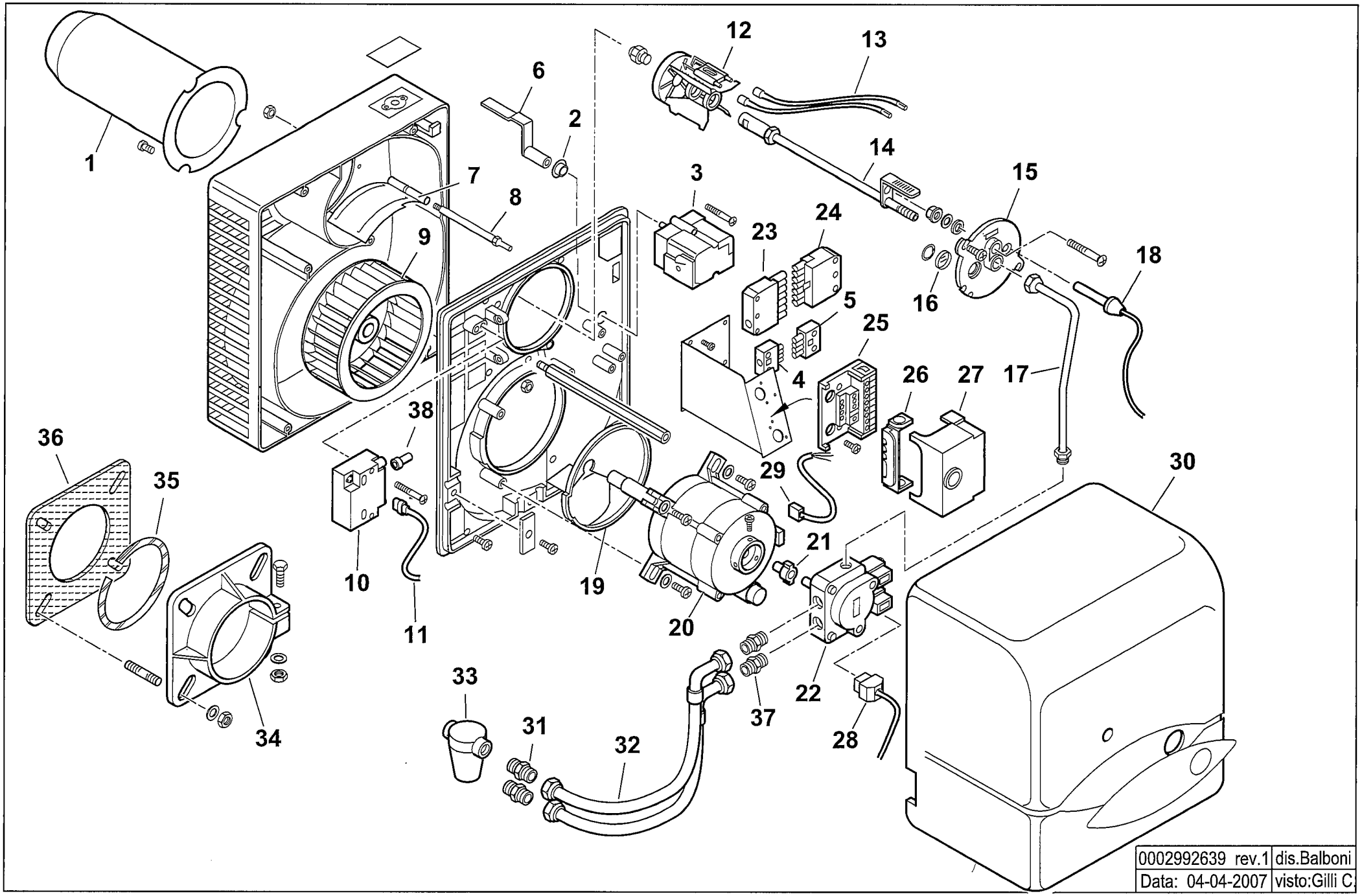
1
2
3
4
5
6
7
8
9
10
11
12
13
14
15
16
17
18
19
20
21
22
23
24
25
26
27
28
29
30
31
32
33
34
35
36
37
38
0002992639 rev.1
dis.Balboni
Data: 04-04-2007
visto:Gilli C.

35640050 **RINOx 190 L2** esploso **0002992639 Rev.1**

Rif.	Codice	Descrizione
1	0023010004	AS.CANNOTTO BTL 14
2	0017030037	BOCCOLA GLYCODUR 20X14X12X0,
3	0005040098	MOTORINO BERGER STA13B0.36/82N36
4	0005130075	CONNETTORE 4 POLI FEMMINA
5	0005130043	CONNETTORE 4POLI MASC. VERDE
6	0023020029	LEVA REG.NE ARIA BTL 20P
7	0023020027	FARFALLA A GRAVITA' BTL 20P
8	0023020043	PERNO FARFALLA A GRAVITA'BTL
9	0023020009	VENTOLA
10	0005020068	TRASFORMATORE FIDA 26/35 50% IS
11	0005130089	CONNETTORE TRASFORMATORE
12	0023010003	DISCO ALET. 6T BTL14
	0023020020	ELETTRODO BIFILARE BTL 14
13	0005020036	CAVO A.T. L=560 RESISTIVO
14	0023010006	CANNOTTO PORTA UGELLO
15	8023020003	SUPPORTO
16	0013010027	VETRINO 20X3 SPARK
17	0023020026	TUBO MANDATA GASOLIO BTL 20P
18	0005030183	FOTO LANDIS QRB1B D042B20B
19	0023020017	DEFLETTORE
20	0005010158	MOTORE 185W 220-240/50-60
	0005010159	CONDENSATORE 5MF
21	0005010132	GIUNTO PER MOTORE FHP
	0005010100	GIUNTO PER MOTORE SIMEL
22	23233	POMPA SUNTEC AT3 45A 9559 4P
	95115	ELETTROVALVOLA
23	0005130052	CONNETTORE 7 POLI FEMMINA
24	0005130051	CONNETTORE 7 POLI MASCHIO
25	23527	ZOCCOLO
26	0005030012	PARETE
27	0005030101	APPARECCHIATURA LANDIS LMO 24.111B2

Rif.	Codice	Descrizione
28	23519	CONNETTORE L600
	0005130055	CONNETTORE L350
29	0005130016	CONNETTORE MOTORE
30	0023020023	COPERCHIO POST.RE BTL14-20P
31	19098	NIPPLO 3/8"
32	0013030070	TUBO FLESSIBILE 1/4"FG x 3/8"FD x 1200
33	30236	FILTRO GASOLIO 3/8"
	95048	CARTUCCIA
	95099	GUARNIZIONE
34	8023010002	FLANGIA
35	49402	CORDONE FIBRA DI VETRO 6X6X3
36	0023010005	GUARN.NE FLANGIA BTL14
37	0013030055	NIPPLO 1/4"X1/4"X25
38	0005140115	CAPPUCCIO TERM.LE A.T.