BPM 500 EVO PORT.520KW cod.18001602

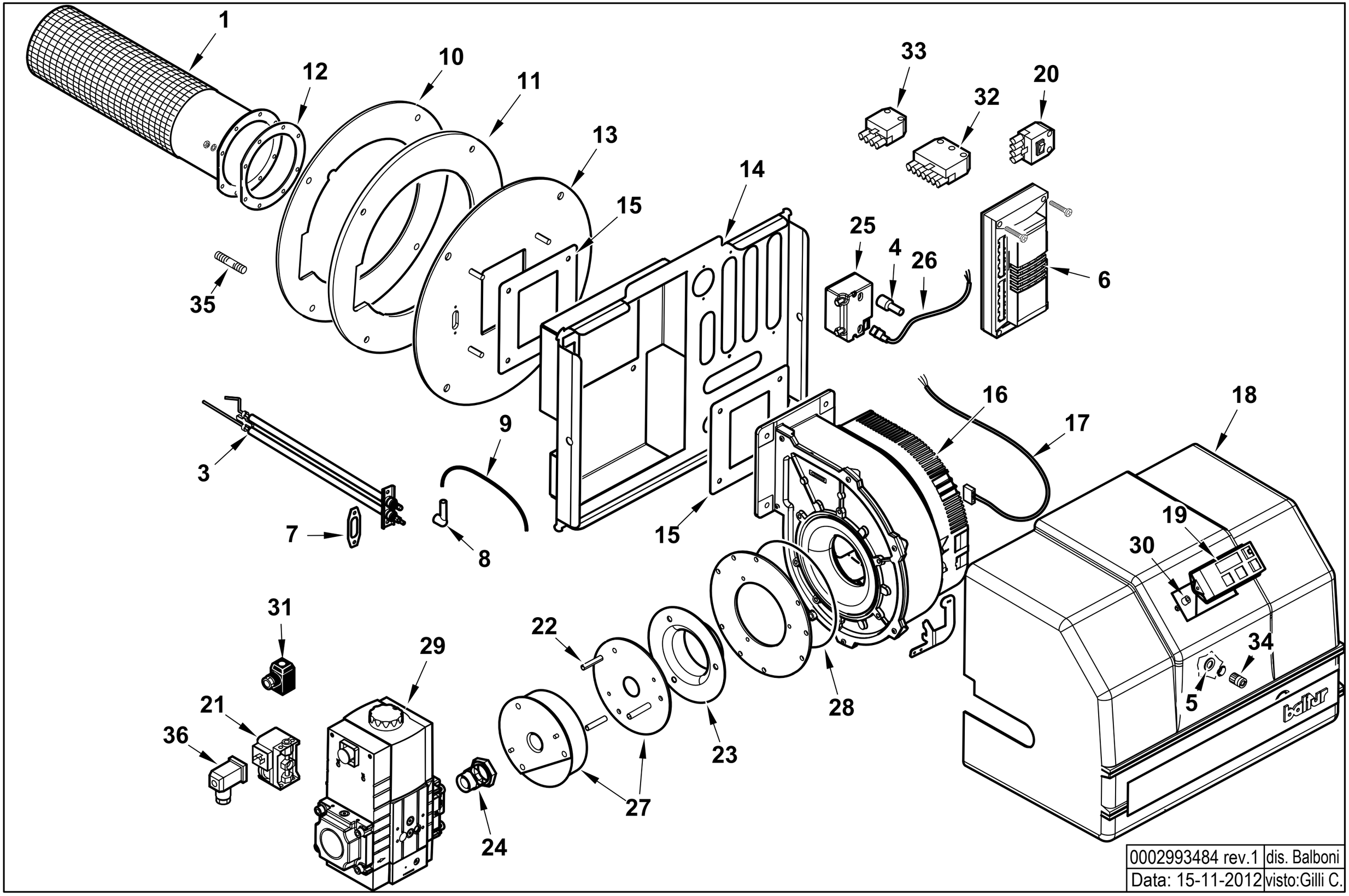

18001602 **BPM 500 EVO PORT.520KW** Esploso **0002993484 Rev.1**

Rif.	Codice	Descrizione
1	0029010229	AS.BRUCIATORE D140 L690 NIT440
3	0029010528	ELETTRODO ACC. BPM500/700EVO
4	0005140115	CAPPUCCIO TERMINALE A.T.
5	29941	SPESSORE GOMMA 24X5,5
6	0005030252	AP.RA DUNGS MPA5111 V1.1
	0005130192	CONNETTORI DUNGS PER MPA51
	0005030255	SCHEDA DUNGS PER MPA51
7	0029010018	GUARNIZIONE ELETTRODI ACCENS
8	0005250013	ATTACCO CANDELA 90°1KOHM BRE
9	0005020050	CAVO A.T. L=310 D7 BOC. D.4
10	0029010431	PROTEZ.GUARN.FLANGIA BPM480
11	0029010430	GUARN.NE FLANG. AT.CO BPM480
12	0029010093	GUARN.NE BRUC.RE PREMIX D140
13	0029010460	FLANGIA AT.CO VENTIL. BPM500
14	0029010467	PARETE ANT. BPM 500 EVOMIX
15	0029010461	GUARNIZ. VENT./FLANGIA BPM500
16	0029010470	ELETTROVENT. G3G 200 + STAFF
17	0005130050	CONNETTORE MOTORE SPARK L.1000
18	0029010472	COPERCHIO POST.RE BPM 500
19	0005030254	DISPLAY DUNGS AM09 PER MPA51
20	0005140432	AS.CONNETTORE MODULAZIONE
21	0005040038	PRESSOSTATO DUNGS GW150A5 MON.
22	0029010603	DISTANZIALE VENTURI D10X50,5
23	0029010596	ANELLO VENTURI D.89,5 (650KW
24	0029010559	UGELLO ARIA D.1,0 MBC 700 WN
25	0005020069	TRASF.RE GAS FIDA 26/40 50%
26	0005130111	CONNETTORE TRASF. BRAHMA L340

Rif.	Codice	Descrizione
27	0005090321	VENTURI DUNGS WND UGELLO D.18
28	0005180104	GUARNIZIONE OR 4700
29	0005090320	VALV.DUNGS MBC 700 WND
	0004050129	BOBINA DUNGS MBC700WND
30	0005140460	DISTANZIALE PLASTICA 8X8 F4,
31	23521	CONNETTORE 12B NERO M20
32	0005130051	CONNETTORE 7POLI MASCH.
33	0005130043	CONNETTORE 4POLI MASC. VERDE
34	0020010065	POMELLO COPERCHIO 6M
35	31065	PRIGIONIERO M10X50
36	23522	CONNETTORE 14A GRIGIO M20
	0005140627	CAVO PER SEGN. ANALOG. IN-OUT