RAMPA GAS DN65 - GAS TRAIN - TREN DE GAS - RAMPE A GAZ - GASRAMPE cod.19990460

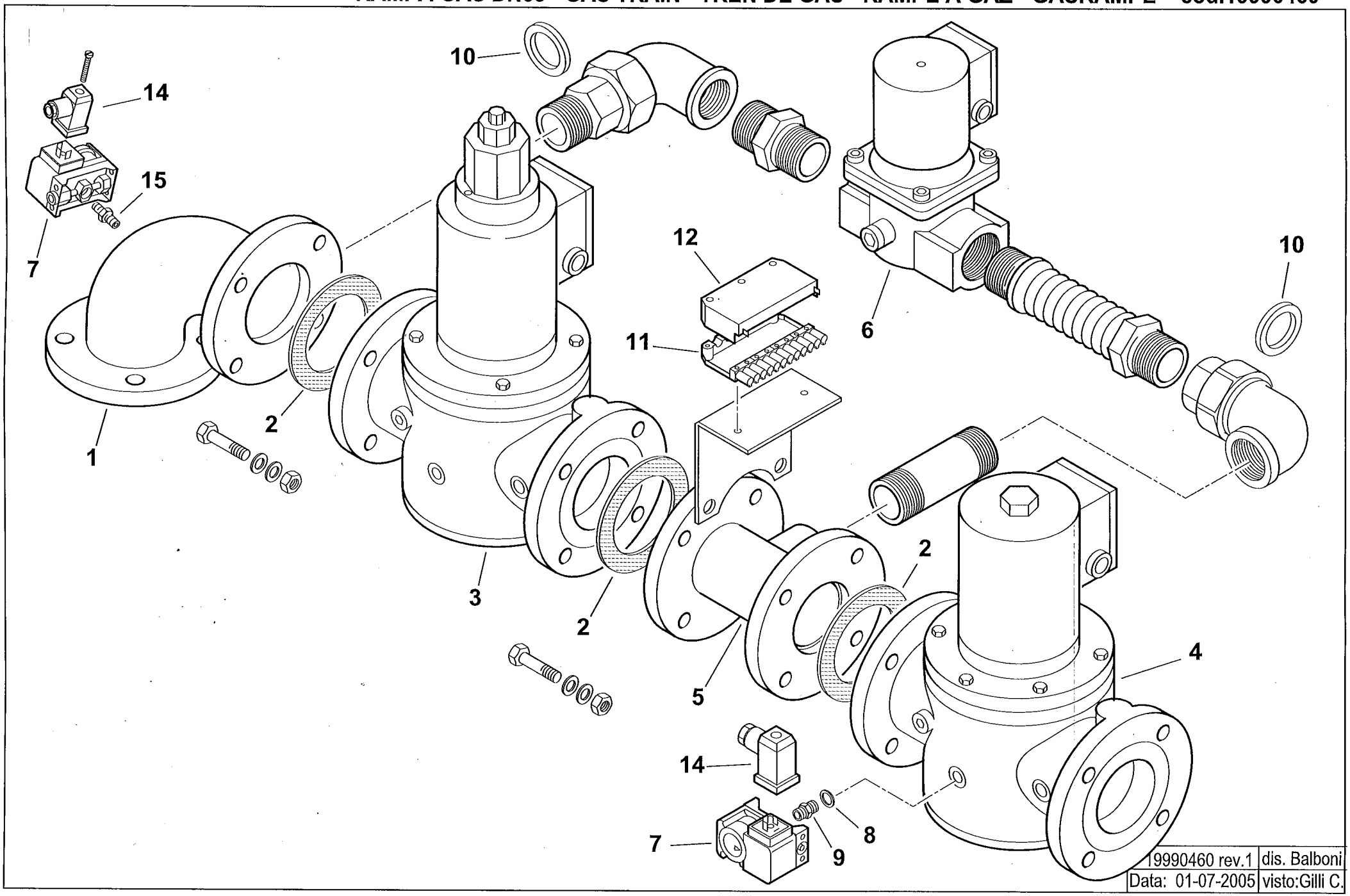

19990460 rev.1	dis. Balboni
Data: 01-07-2005	visto:Gilli C.

19990460 **Rampa gas DN65 BS.656540DH.1215C**

esploso **19990460 rev.1**

Rif.	Codice	Descrizione
1	37976	RACCORDO RAMPA DN65 +T 1"1/2
2	23129	GUARNIZIONE DN65
3	23024	VALVOLA DUNGS MVDLE2065
	95445	BOBINA DUNGS NR400
4	0005090074	VALVOLA HONEYW. VE4065B3005
	0005090094	BOBINA HONEYW. VE4065B
5	37973	TUBO DN65+T
6	0005090058	VALVOLA HONEYW. VE4040B1002 1"1/2
	0005090096	CIRCUITO VE4032/50
	0005090088	BOBINA VE4040B/C
7	0005040068	PRESSOSTATO GW150A6
8	4987	RONDELLA RAME 13,5X18X2
9	0010060030	NIPPLO 1/4"X1/4"X43 PRES.
10	0005180005	GUARN.NE X GOM.BOC.PIANO 1"1/2
11	0005130160	CONNETTORE 12 POLI MASCHIO
12	0005130161	COPERCHIO CONNETTORE
14	23522	CONNETTORE 14A GRIGIO
15	0005150151	NIPPLO 1/4"X1/8"

Rif.	Codice	Descrizione