RAMPA GAS DN80 - GAS TRAIN - TREN DE GAS - RAMPE A GAZ - GASRAMPE cod.19990462

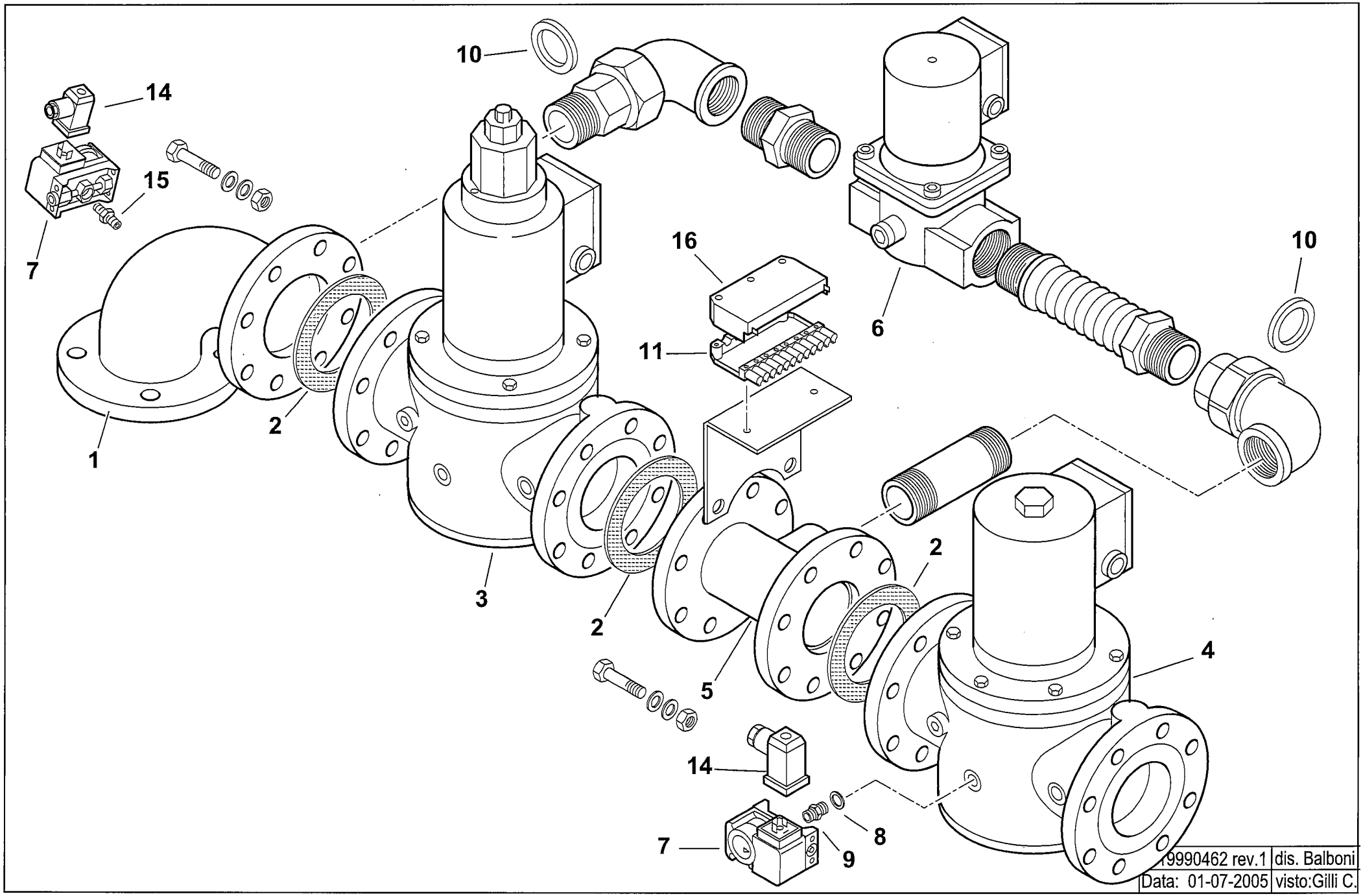

19990462 rev.1	dis. Balboni
Data: 01-07-2005	visto:Gilli C.

19990462 Rampa gas DN80 BS808040DH.1205C

esploso **19990462 rev.1**

Rif.	Codice	Descrizione
1	13520	RACCORDO RAMPA DN80 PN16/10 +T
2	23124	GUARNIZIONE DN80
3	23025	VALVOLA DUNGS MVDLE2080
	95446	BOBINA DUNGS NR500
4	0005090067	VALVOLA HONEYW. VE4080B3004
	0005090095	BOBINA VE4080B
5	33773	TUBO DN80+T
6	0005090058	VALVOLA HONEYW. VE4040B1002 1"1/2
	0005090096	CIRCUITO VE4032/50
	0005090088	BOBINA VE4040B/C
7	23855	PRESSOSTATO GW50A6
8	4987	RONDELLA
9	0010060030	NIPPLO 1/4"
10	0005180005	GUARN.NE X GOM.BOC.PIANO 1"1/2
11	0005130160	CONNETTORE 12 POLI MASCHIO
14	23522	CONNETTORE 14A GRIGIO
15	0005150151	NIPPLO 1/4"X1/8"
16	0005130161	COPERCHIO CONNETTORE

Rif.	Codice	Descrizione