BT 180 DSPG 50Hz cod.3522010

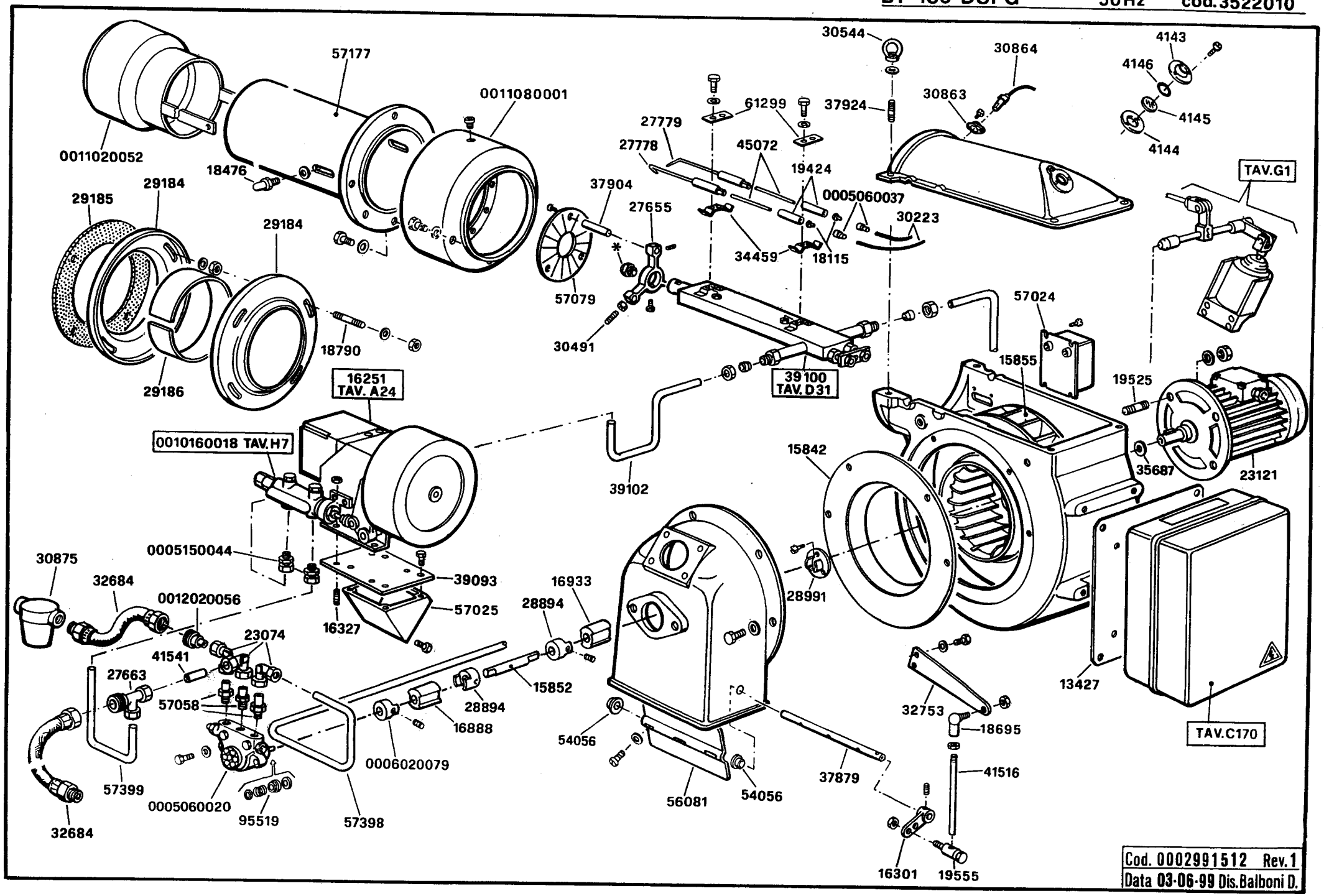

Cod. 0002991512 Rev.1
Data 03-06-99 Dis.Balboni D.

GRUPPO MODULATORE - MODULATING SYSTEM - SYSTEME DE MODULATION - MODULATIONSSYSTEM cod.16251

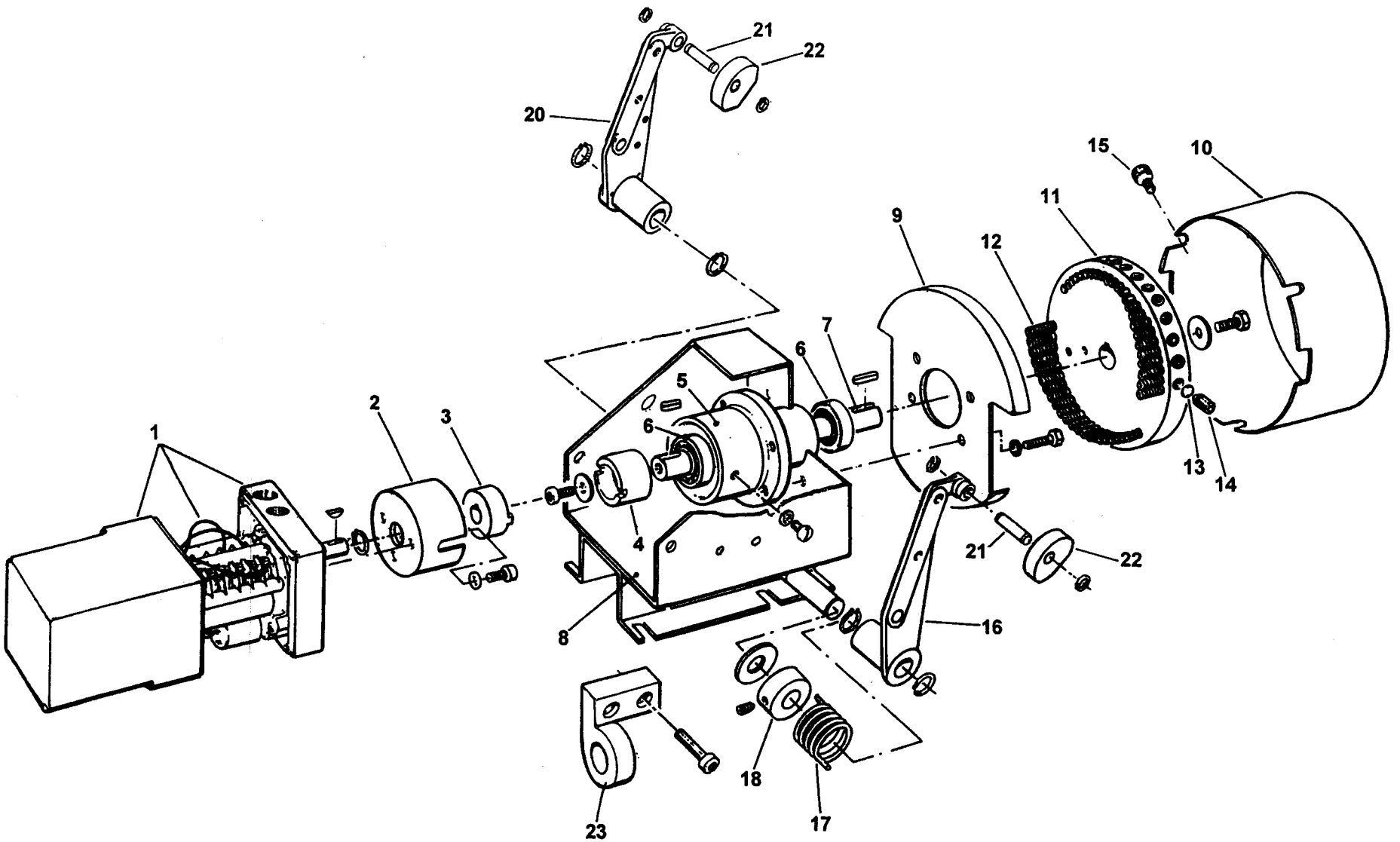

Cod. 0 0 0 2 9 9 1 9 2 3 Rev.1
Data 14-02-2001 dis. Balboni

TAV. A 24

16251 Modulatore

esploso **0002991923** **rev.1**

Rif.	Codice	Descrizione
1	31071	MOTORINO
2	16261	SOPPORTO
3	16260	GIUNTO MASCHIO
4	16259	GIUNTO FEMMINA
5	16258	SOPPORTO
6	30257	CUSCINETTO
7	16257	PERNO
8	16255	SOPPORTO
9	16254	SOPPORTO
10	16253	COPERCHIO
11	16256	PULEGGIA
12	16315	VITE
13	16282	PIATTELLO
14	5488	VITE
15	12317	POMELLO
16	18796	LEVA SINISTRA
17	33823	MOLLA SINISTRA
18	33979	BOCCOLA
20	18795	LEVA DESTRA
21	18802	ALBERINO
22	18797	TASTATORE
23	16270	SOPPORTO

Rif.	Codice	Descrizione

QUADRO ELETTRICO - CONTROL PANEL - CUADRO ELECTRICO - APPAREILLAGE ELECTRIQUE - SCHALTGERAETE

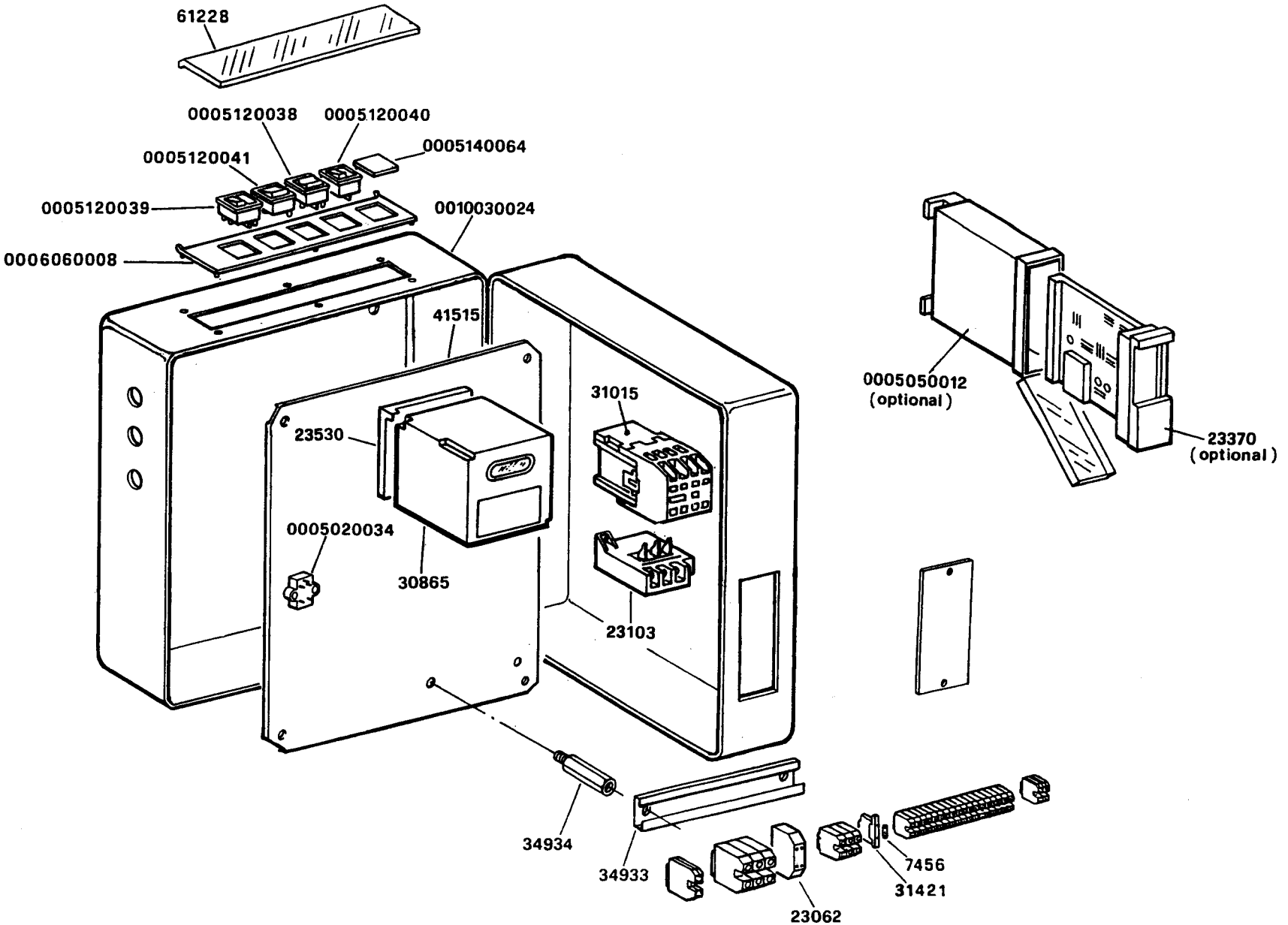

Cod. 0002991513 Rev.1
Data 04·06·99 Dis.Balboni D.

TAV. C170

GRUPPO POLVERIZZATORE - NOZZLE ASSEMBLY - LIGNE GICLEUR - DUESENGESTAENGE - 39100

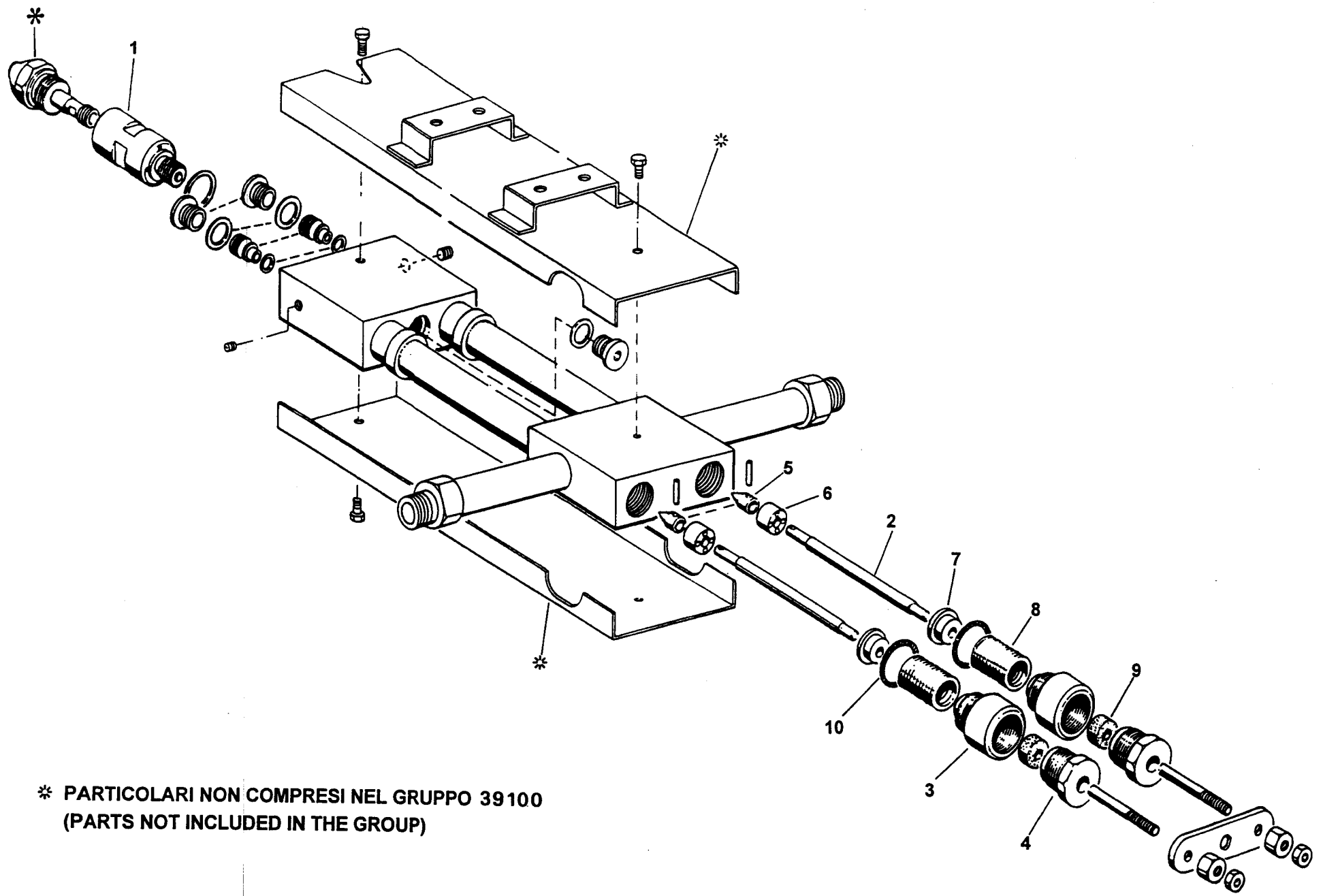

* PARTICOLARI NON COMPRESI NEL GRUPPO 39100
(PARTS NOT INCLUDED IN THE GROUP)

Cod. 0002990304 Rev.2
Data 15-05-2001 dis. Balboni

TAV. D 31

39100 Gruppo polverizzatore

esploso **0002990304** **rev.2**

Rif.	Codice	Descrizione
1	27611	BOCCHETTONE PORTAUGELLO
2	44103	ASTA
3	27626	BOCCHETTONE
4	27623	BOCCHETTONE
5	27631	SPILLO
6	27614	PISTONE
7	27621	NOTTOLINO
8	19420	MOLLA
9	23093	GUARNIZIONE
10	23065	RONDELLA

Rif.	Codice	Descrizione

GRUPPO MAGNETE - MAGNET GROUP - GROUPE MAGNETO - MAGNETMASCHINENSATZ

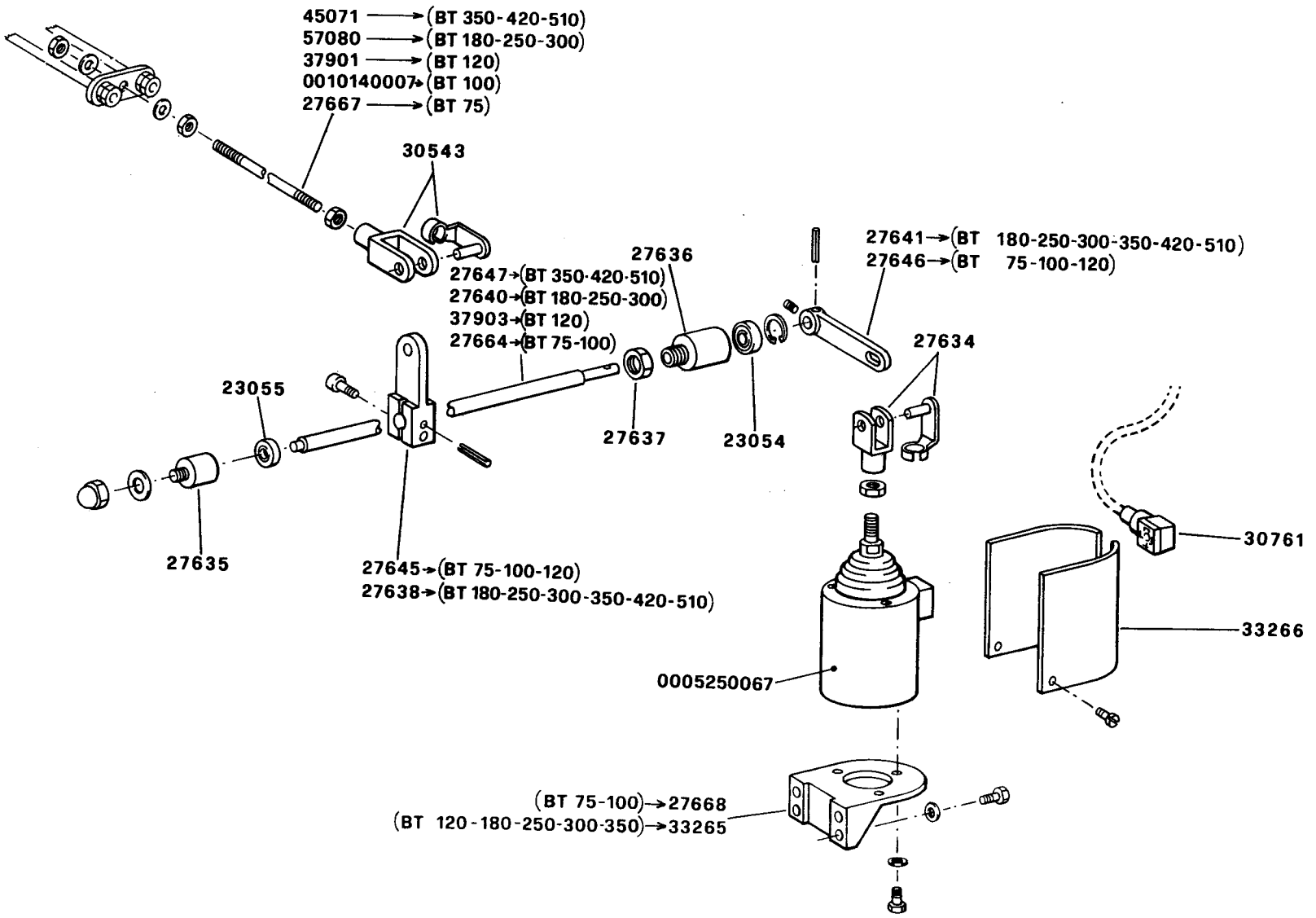

Cod. 0002990118 Rev.2
Data 23-09-97 Dis.Balboni D.

TAV.G1

VALVOLA REGOLATRICE DI PRESSIONE - PRESSURE REGULATING VALVE
0010160018 - VANNE REGULATRICE DE PRESSION - DRUCKREGELVENTIL 3/8"

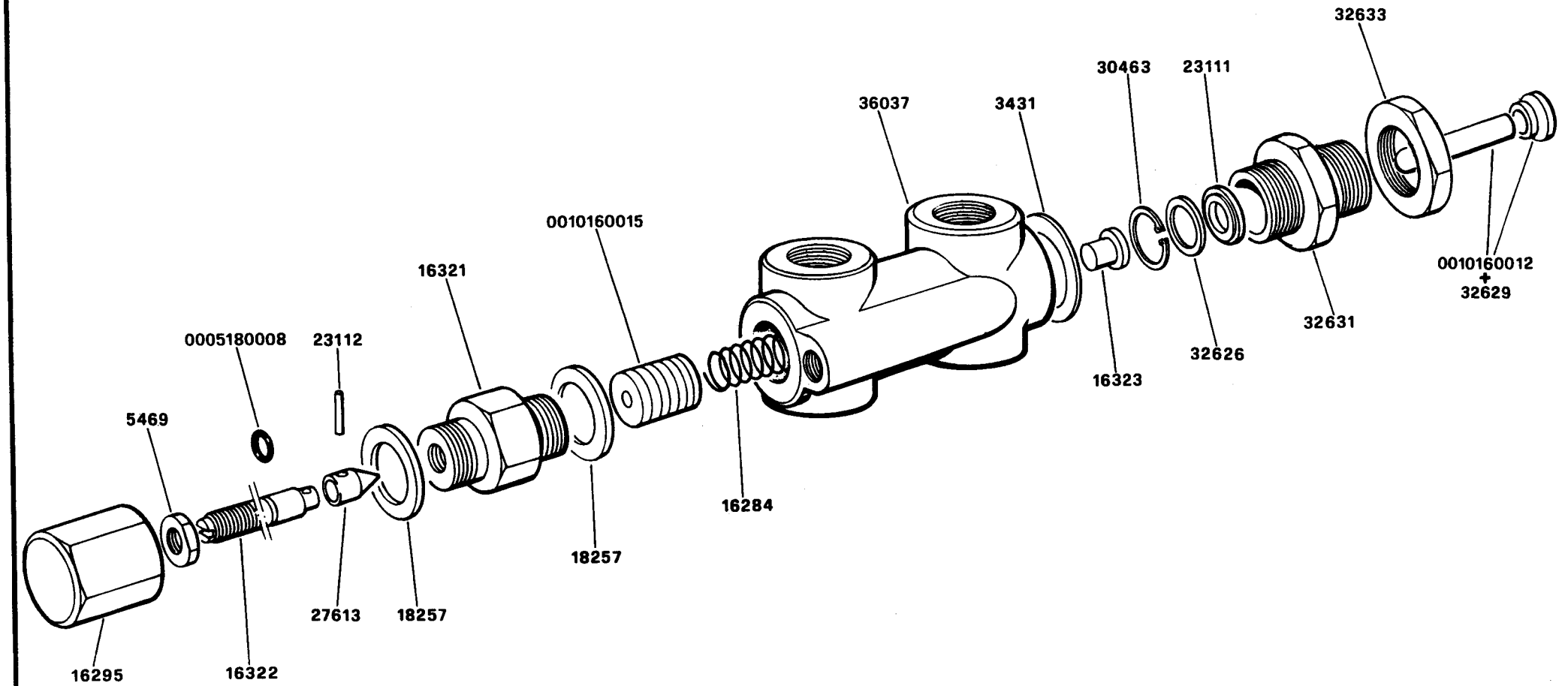

Cod. 0002991714 Rev.0
Data 01-09-97 Dis.Balboni D.

TAV. H 7