TBG 210 P cod.17690010

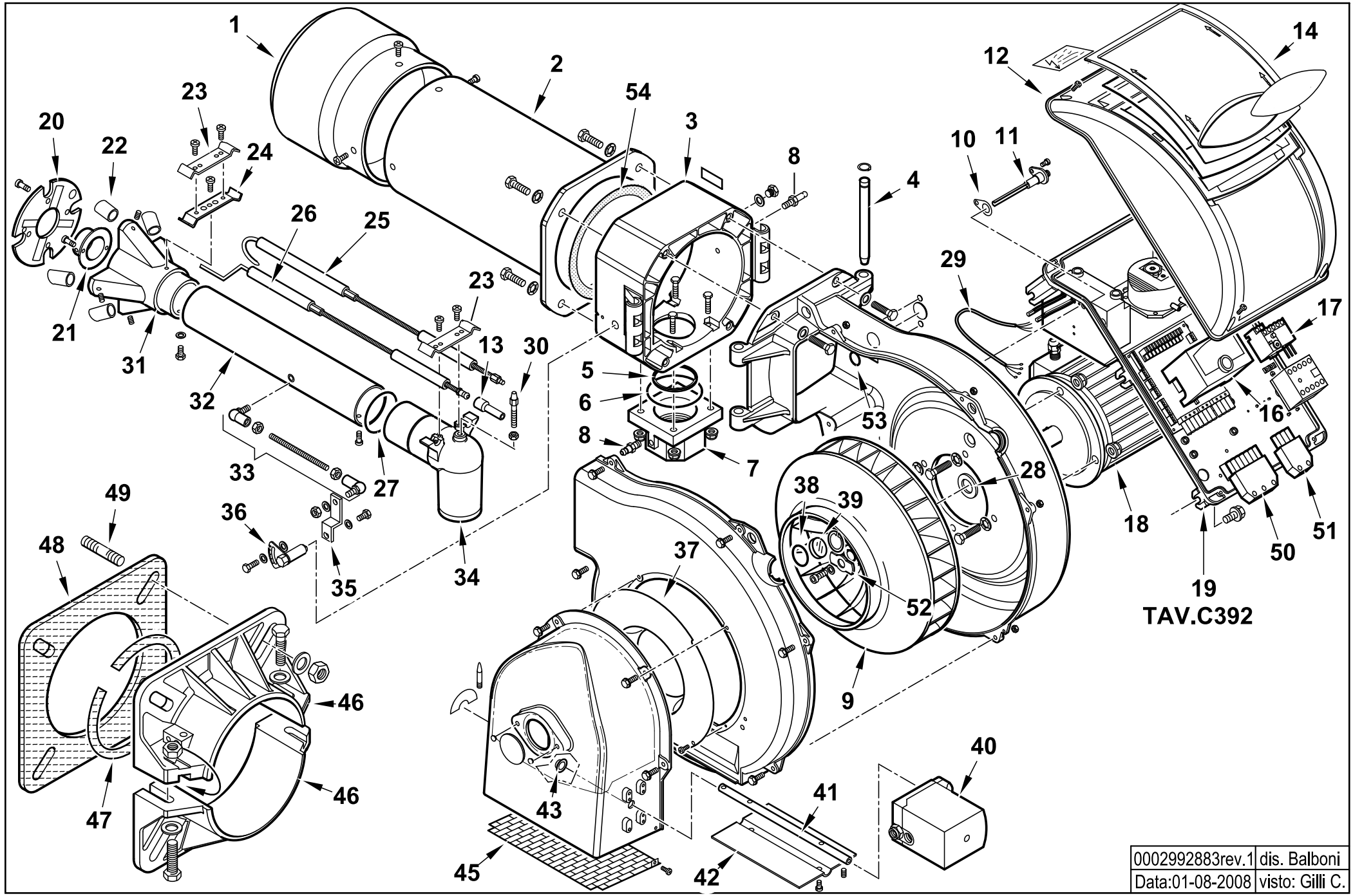


| | |
|---|---|
| 0002992883rev.1 | dis. Balboni |
| Data:01-08-2008 | visto: Gilli C. |

**17690010** **TBG 210 P 50Hz** Esploso **0002992883** **Rev.1**

| Rif. | Codice | Descrizione |
|---|---|---|
| 1 | 0024050001 | DIFFUSORE TBG 210 |
| 2 | 0024030029 | AS.CANNOTTO TBG 120-150 |
| 3 | 0024030003 | POLMONE CERNIERA TBG-TBL |
| 4 | 0024010010 | PERNO CERNIERA 15X180 |
| 5 | 0024030017 | GUARN.NE PIANA RACCORDO TBG |
| 6 | 0005180077 | GUARNIZIONE OR 4312 |
| 7 | 0024030005 | FLANGIA AT.CO RAMPA GAS 2" |
| 8 | 31483 | PRESA PRESSIONE 1/8" CON. |
| 9 | 0024050004 | VENTOLA D.388X50 TBG 210 |
| 10 | 0030010574 | GUARN.NE ELETTRODO IONIZ.MC30 |
| 11 | 0024010027 | NIPPLO PREL.VO ARIA TBG |
| 12 | 8024030011 | COPERCHIO QUADRO ELET.CO TBG-L |
| 13 | 0005060037 | SOPPRESSORE A FILO 5000 OHM AT |
| 14 | 0024030013 | COPERCHIO PLAST.TRASP. TBG-TBL |
| 16 | 0005030201 | AP.RA LANDIS LME 22.331A2 |
| 17 | 0005110070 | RELE' TERMICO ABB T7DU 6-9A |
| 18 | 23121 | MOTORE TRIF. KW3 230-400/50 |
| 19 | 0024010025 | AS.QUADRO ELET. TBG P |
| 20 | 0024040009 | DISCO STAMP. D165X60 I94 TBG |
| 21 | 0011040083 | UGELLO MISCELATORE BGN120LX |
| 22 | 0024050003 | RIDUZIONE MISCEL.RE TBG210 D22 |
| 23 | 0024030036 | STAFFA SOP.TO ELET.DI I93-F5 |
| 24 | 0011040046 | STAFFA SOP.TO ELET.DI I93-M5 F |
| 25 | 0024040021 | IONIZZATORE TBG 150 |
| 26 | 0024040013 | ELETTRODO TBG 120-150 |
| 27 | 0005180076 | GUARNIZIONE OR 3256 |
| 28 | 0024040038 | DISTAN.LE VENTOLA 24X35X0,5 |
| 29 | 0005140198 | CAVO 4X1 L=720 ALIM. MOTORE |
| 30 | 0024030020 | VITE FISSAGGIO RACCORDO TBG |

| Rif. | Codice | Descrizione |
|---|---|---|
| 31 | 0024050002 | MISCELATORE TBG 210 |
| 32 | 0024030031 | TUBO MANDATA GAS TBG 120 |
| 33 | 0024010020 | TIRANTE CON SNODI M6 L.246 |
| 34 | 0024030004 | RACCORDO MANDATA GAS TBG |
| 35 | 0024010009 | LEVA REGOLAZIONE TESTA TBG-TBL |
| 36 | 0024010008 | SETTORE GRADUATO REG.NE TESTA |
| 37 | 0024010011 | ANELLO CONV.RE ARIA 289X158 |
| 38 | 23839 | GUARNIZIONE OR 3125 |
| 39 | 0020020030 | VETRINO 37X3 SPARK30 |
| 40 | 0005040225 | MOT.NO LANDIS SQN72.2A4A20 BT |
| 41 | 0024030024 | PERNO FARFALLA TBG SQN70 |
| 42 | 0024010012 | FARFALLA TBG-TBL |
| 43 | 54056 | BOCCOLA BRONZO 20X14X12X1 |
| 45 | 0024010013 | PROTEZIONE CONVOGLIATORE TBG |
| 46 | 8024030001 | SEMIFLANGIA ATT.BRUC. TBG 120 |
| 47 | 0024040016 | CORDONE FIBRA DI VETRO 8X8X720 |
| 48 | 0024030018 | GUARN.NE FLANGIA AT.CO TBG 120 |
| 49 | 17639 | PRIGIONIERO M12X63 |
| 50 | 0005130051 | CONNETTORE 7POLI MASCH. |
| 51 | 0005130043 | CONNETTORE 4POLI MASCH. |
| 52 | 0024040014 | PIATTELLO FISS.GIO VENT.TBG |
| 53 | 4976 | GUARNIZIONE OR 130 NBR |
| 54 | 0024020019 | GUARNIZIONE CANNOTTO TBG85-210 |
| | | |
| | | |
| | | |
| | | |
| | | |
| | | |

# 0024010025 -QUADRO ELETTRICO - CONTROL PANEL - CUADRO ELECTRICO - APPAREILLAGE ELECTRIQUE - SCHALTGERAETE

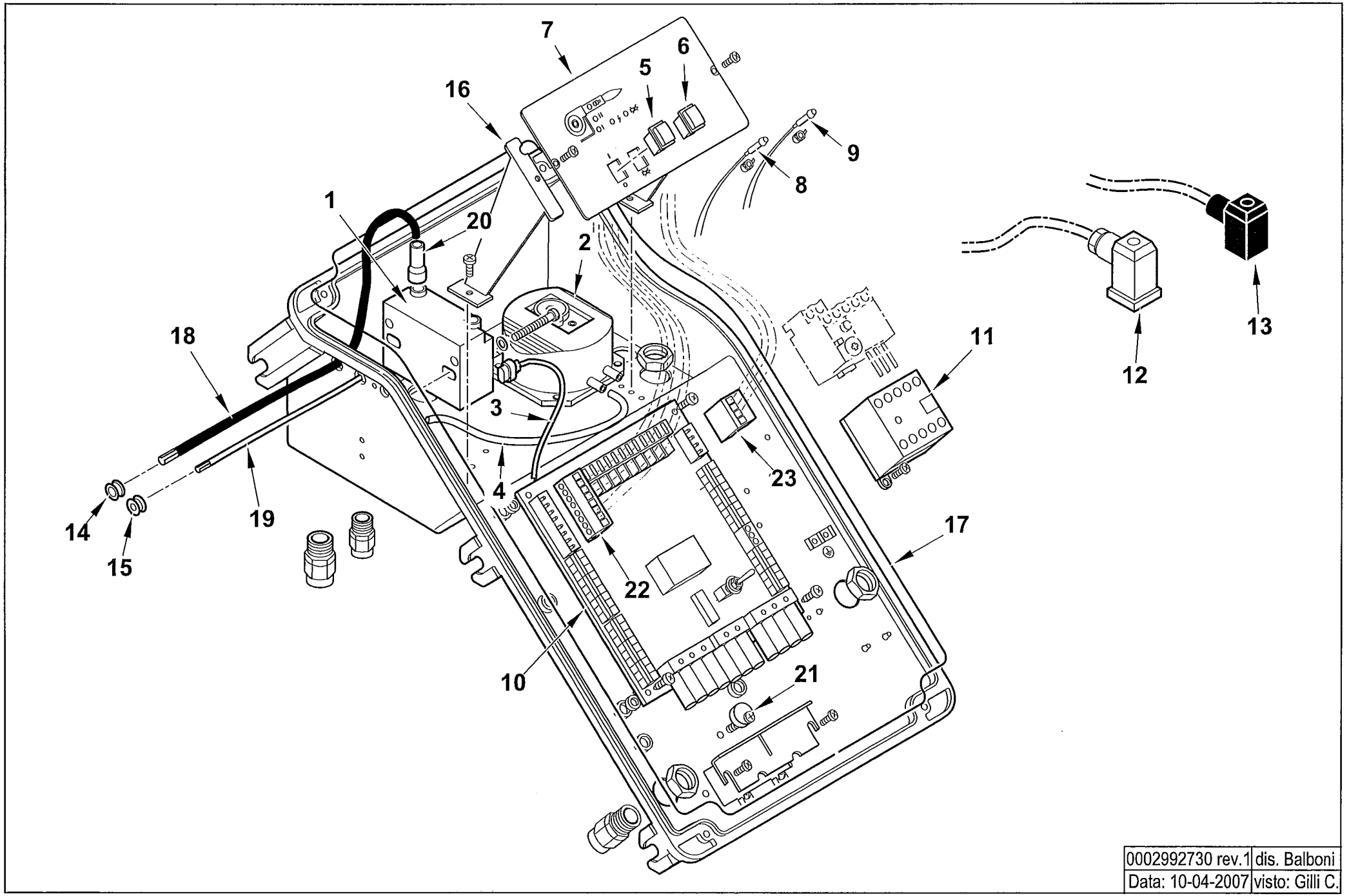


| | |
|---|---|
| 0002992730 rev.1 | dis. Balboni |
| Data: 10-04-2007 | visto: Gilli C. |

TAV.C392

## 0024010025 QUADRO ELETTRICO TBG 55P / 150P

Esploso **0002992730 Rev.1**

| Rif. | Codice | Descrizione |
|---|---|---|
| 1 | 0005020069 | TRASFORMATORE GAS FIDA 26/40 50% PM |
| 2 | 0005040112 | PRESSOSTATO KROMSC. DL8K-1 |
| 3 | 0005130111 | CONNETTORE TRASF. BRAHMA L340 |
| 4 | 0005250094 | TUBO IN PVC 5X8 |
| 5 | 0005120134 | INTERRUTTORE UNIP. |
| 6 | 0005120135 | PULSANTE SBLOCCO ROSSO NA |
| 7 | 0024010022 | SINOTTICO TBG P |
| 8 | 0005120132 | LAMPADA VERDE D6 CAVO L250 |
| 9 | 0005120133 | LAMPADA ROSSA D6 CAVO L250 |
| 10 | 0006120010 | AS. CIRCUITO STAMPATO GAS 2ST |
| 11 | 0005110051 | TELERUTTORE ABB B6 230V 50-60 |
| 12 | 23522 | CONNETTORE 14A GRIGIO ANTISTR. |
| 13 | 23521 | CONNETTORE 12B NERO ANTISTRAP. |
| 14 | 0005140236 | PASSAFILO GOMMA 14X10X3 F7 |
| 15 | 0005140469 | PASSAFILO GOMMA 14X10X3 F4 |
| 16 | 0024030014 | DISTANZIALE PAN.LO ELET.CO |
| 17 | 0024010018 | GUARN.NE COPERCHIO QUADRO TBG |
| 18 | 0005020037 | CAVO A.T. L=560 D7 BOC. D.4 |
| 19 | 0005140154 | CAVO IONO D.4 ATT. D.4 L 760 |
| 20 | 0005140115 | CAPPUCCIO TERM.LE A.T. |
| 21 | 0024010019 | ECCENTRICO PIASTRA BLOCCACAV |
| 22 | 0005130172 | CONNETTORE WIELAND 7P VOLANT |
| 23 | 0005130171 | CONNETTORE WIELAND 4P VOLANT |

| Rif. | Codice | Descrizione |
|---|---|---|
| | | |