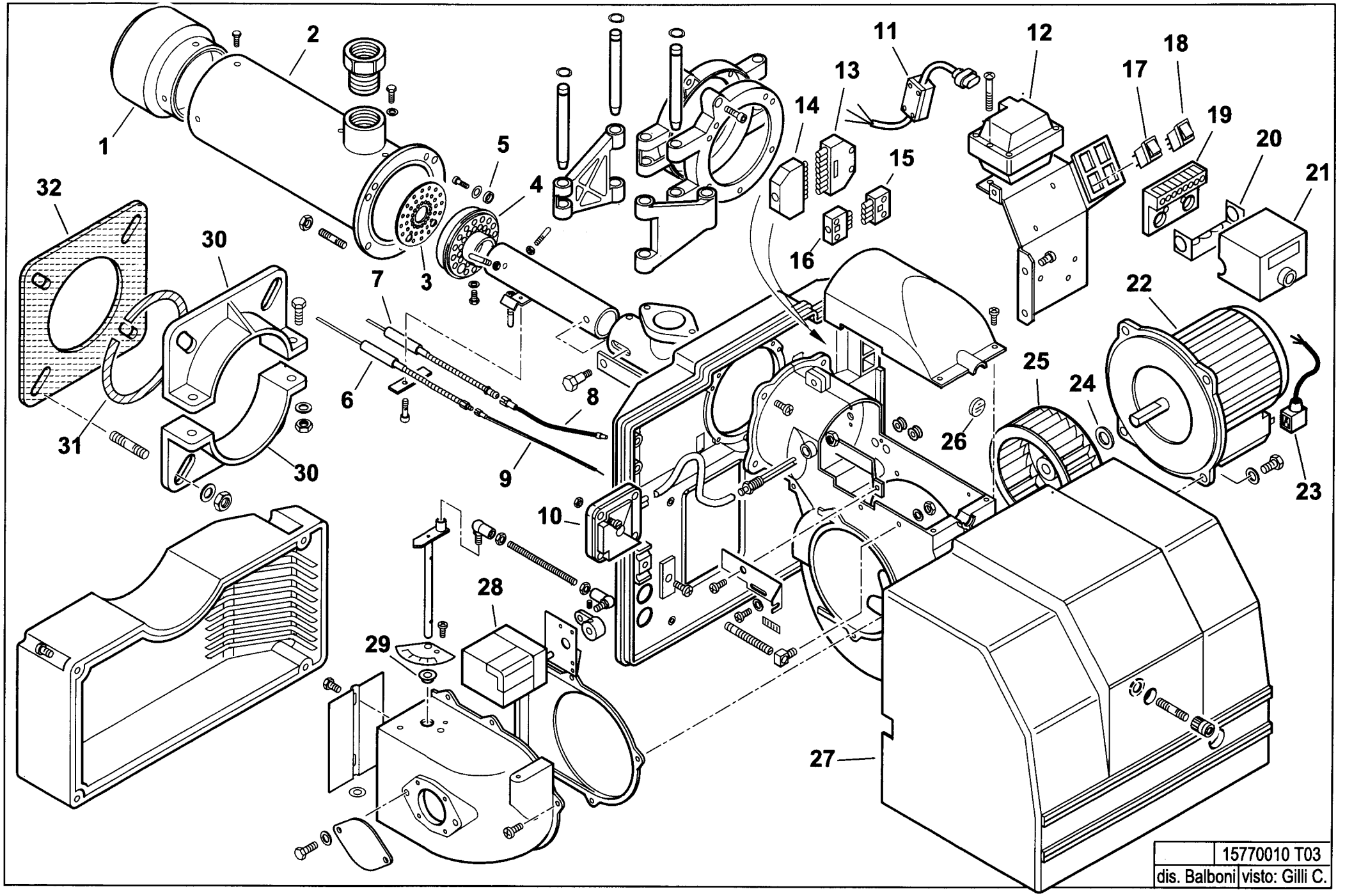
1
2
3
4
5
6
7
8
9
10
11
12
13
14
15
16
17
18
19
20
21
22
23
24
25
26
27
28
29
30
30
31
32
15770010 T03
dis. Balboni
visto: Gilli C.

15770010 **SPARKGAS 35 P** esploso **15770010T03** **Lista L05**

Rif.	Codice	Descrizione
1	0020020083	DIFFUSORE
2	0020020085	CANNOTTO
3	16904	DISCO FORATO
4	61016	MISCELATORE
5	16905	DISTANZIALE
6	0020020094	IONIZZATORE
7	61017	ELETTRODO
8	0005140109	CAVO
9	0005140154	CAVO IONO
10	31490	PRESSOSTATO
11	0005140248	CONNETTORE TRASFORMATORE
12	0005020030	TRASFORMATORE
13	0005130051	CONNETTORE
14	0005130052	CONNETTORE
15	0005130043	CONNETTORE 4 POLI MASCHIO
16	0005130075	CONNETTORE 4 POLI FEMMINA
17	0005120081	INTERRUTTORE
18	0005120082	DEVIATORE
19	23527	ZOCCOLO
20	0005030012	PARETE
21	23400	APPARECCHIATURA LANDIS LGB
22	0005010059	MOTORE
	95079	CONDENSATORE
23	0005130096	CONNETTORE
24	28718	DISTANZIALE
25	61013	VENTOLA
26	0020020030	VETRINO
27	0020010009	COPERCHIO

Rif.	Codice	Descrizione
28	0005040020	MOTORINO
29	0019010010	BOCCOLA
30	834451	SEMIFLANGIA
31	61029	CORDONE
32	34462	GUARNIZIONE