SPARKGAS 35 P cod.15770010

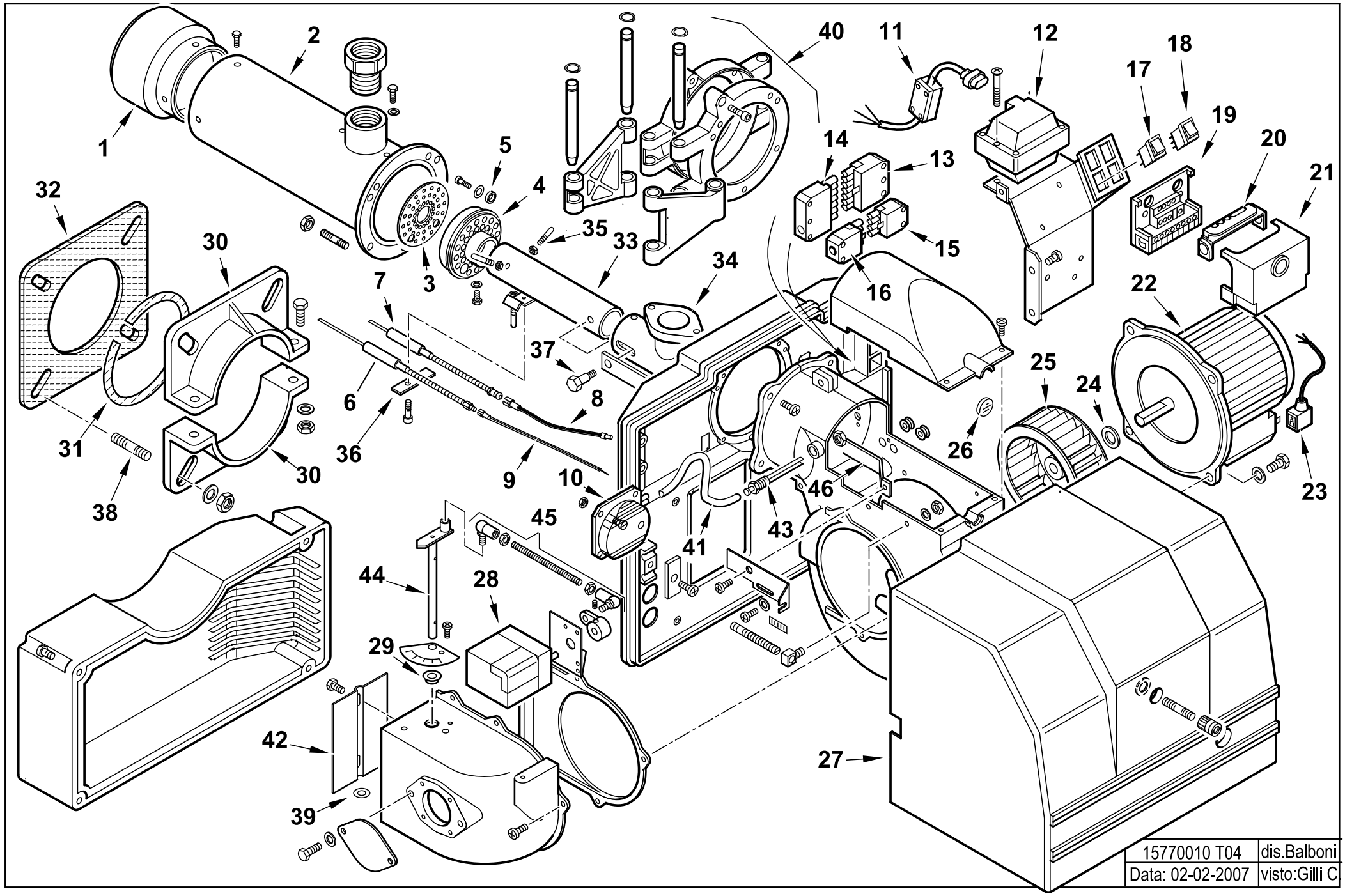

15770010 SPARKGAS 35 P 50Hz

esploso **15770010T04 Lista L06**

Rif.	Codice	Descrizione
1	0020020083	DIFFUSORE SPARKGAS35
2	0020020085	AS.CANNOTTO SPARKGAS35
3	16904	DISCO FORATO 110X30
4	61016	AS.MISCELATORE BGN34
5	16905	DISTANZIALE 6,5X12X12
6	0020020094	IONIZZATORE SPARKGAS35
7	61017	ELETTRODO BGN34
8	0005140109	CAVO A.T. L=440 RESISTIVO
9	0005140154	CAVO IONO D.4 ATT. D.4 L 760
10	0005040093	PRESSOSTATO KROMS. DL 4-E-1
11	0005140248	CAVO FILTRANTE TRASF.RE GAS
12	0005020030	TRASF.RE GAS 8/20 50HZ/PM SP
13	0005130051	CONNETTORE 7POLI MASCH.
14	0005130052	CONNETTORE 7POLI FEMM.
15	0005130043	CONNETTORE 4 POLI MASCHIO
16	0005130075	CONNETTORE 4 POLI FEMMINA
17	0005120081	INTER.RE UNIP. 0-I
18	0005120082	DEVIATORE
19	23527	ZOCCOLO AP.RA LANDIS LOA-LGB
20	0005030012	PARETE ZOCCOLO LANDIS LOA-LGB
21	0005030201	AP.RA LANDIS LME 22.331A2
22	0005010059	MOTORE MONO 370W 230/50 B182
	95079	CONDENSATORE 14MF
23	0005130096	CONNETTORE MOTORE SPARK26
24	28718	DISTAN.LE VENTOLA 13X20X1
25	61013	VENTOLA D.180X72
26	0020020030	VETRINO 37X3 SPARK30
27	0020010009	COPERCHIO POST.RE SPARK26 AR

Rif.	Codice	Descrizione
28	0005040020	MOT.NO BERGER STA5B0.36/83N2
29	0019010010	BOCCOLA OT 20X14X10X0,5
30	834451	SEMIFLANGIA ATT.BRUC. BGN40P
31	61029	CORDONE FIBRA DI VETRO 6X6X4
32	34462	GUARN.NE FLANGIA BT34G
33	0020020084	TUBO MANDATA GAS SPARKGAS35
34	0020020042	RACCORDO MAN.TA GAS SPARKGAS
35	61010	PERNO CENTRAGGIO M6X42
36	61299	PIASTRINA STRINGI ELETT. 20X
37	0020020043	VITE MOVIM.TUBO GAS SPARK30
38	17639	PRIGIONIERO M12X63
39	19729	SPES.RE FARF.10,2X19X0,5
40	0020020093	AS.CERNIERA SPARKGAS35
41	0005250094	TUBO IN PVC 5X8
42	0020010019	FARFALLA SPARK26
43	0020020029	NIPPLO PREL.VO ARIA SPARKGAS
44	0020010122	PERNO FARFALLA SP.26 MOT.BER
45	0020010124	TIRANTE CON SNODI M5 L.167
46	0020020089	ASTA REG.NE TUBO GAS SPARKG.