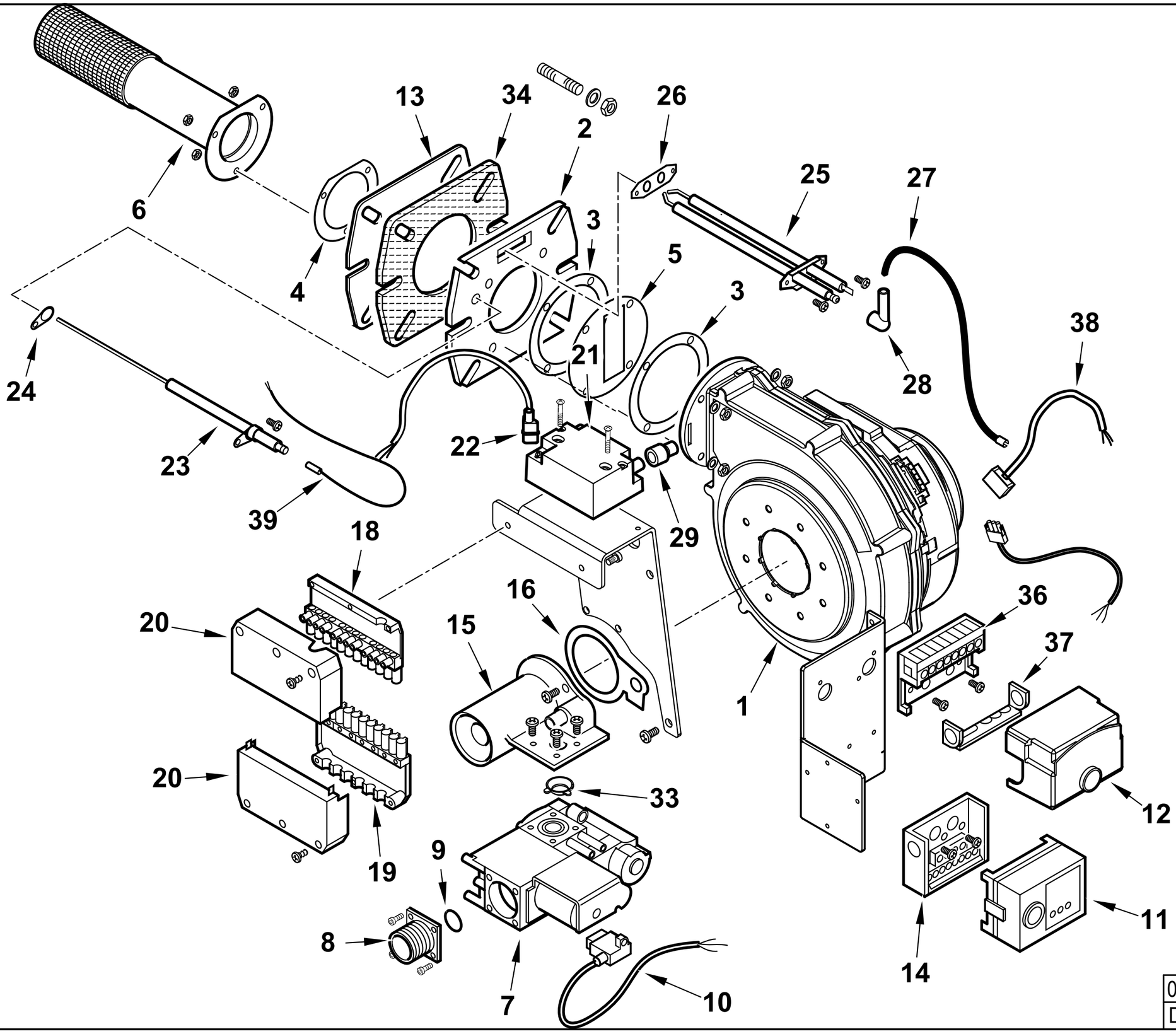

0002993822 rev.1	dis. Balboni
Data: 20-03-2013	visto:Gilli C.

18000700 **BPM 90 EVO W** Esploso **0002993822** **Rev.1**

Rif.	Codice	Descrizione
1	0005220099	ELETTROVENT. RG148 200W BPM90
2	0029010380	FLANGIA AT.CO VENTIL. BPM90T
3	0029010197	GUARNIZ. VENT./FLANGIA BPM40
4	0029010009	GUARN.NE BRUCIATORE PREMIX
5	0029010073	DIAFRAMMA BPM 110KW PREMIX
6	0029010037	AS.BRUCIATORE D63 L300 NIT20
7	0005090261	VALV. GAS HONEY. VK4115V1014
8	0005090217	FLANGIA AT.CO FILET. EST. ¾"
9	4976	GUARNIZIONE OR 130 NITRILE
10	0005140632	CAVO ADAT.RE VALV.HONEYW. WK
11	0005030180	AP.RA SATRONIC AIRFLEX 001
12	0005030206	AP.RA SIEMENS LME 11.330C2
13	0029010428	PROTEZ.GUARN.FLANGIA BPM90
14	0005030055	ZOCCOLO AP.RA SATR. S98-12PO
15	0005090216	VENTURI CVI VALV. HONEYW. 050
16	0005090157	GUARN.NE SUGHERO VENTURI-VENT.
18	0005130160	CONNETTORE 12POLI MASCHIO
19	0005130162	CONNETTORE 12POLI FEMMINA
20	0005130161	COPERCHIO CONN.RE 12P C/GANC
21	0005020069	TRASF.RE GAS FIDA 26/40 50%
22	0005130113	CONNETTORE TRASF. FIDA L450
23	0029010053	IONIZZATORE BPM 140
24	0030010574	GUARN.NE ELETTRODO IONIZ.MC3
25	0029010123	ELETTRODO ACCENSIONE BPM200M
26	0029010018	GUARNIZIONE ELETTRODI ACCENS
27	0005020050	CAVO A.T. L=310 D7 BOC. D.4
28	0005250013	ATTACCO CANDELA 90°1KOHM BRE
29	0005140115	CAPPUCCIO TERM.LE A.T.

Rif.	Codice	Descrizione
33	0005090158	KIT ACCES.RI PER VALV.HON. C
34	0029010381	GUARNIZIONE FLANGIA BPM 90 T
36	23527	ZOCCOLO AP.RA LANDIS LOA-LGB
37	0005030012	PARETE ZOCCOLO LANDIS LOA-LGB
38	0005130158	CONNETTORE MOLEX 39-01-4050
39	0005140690	CAVO IONO