TBG 60 50Hz cod.17270010

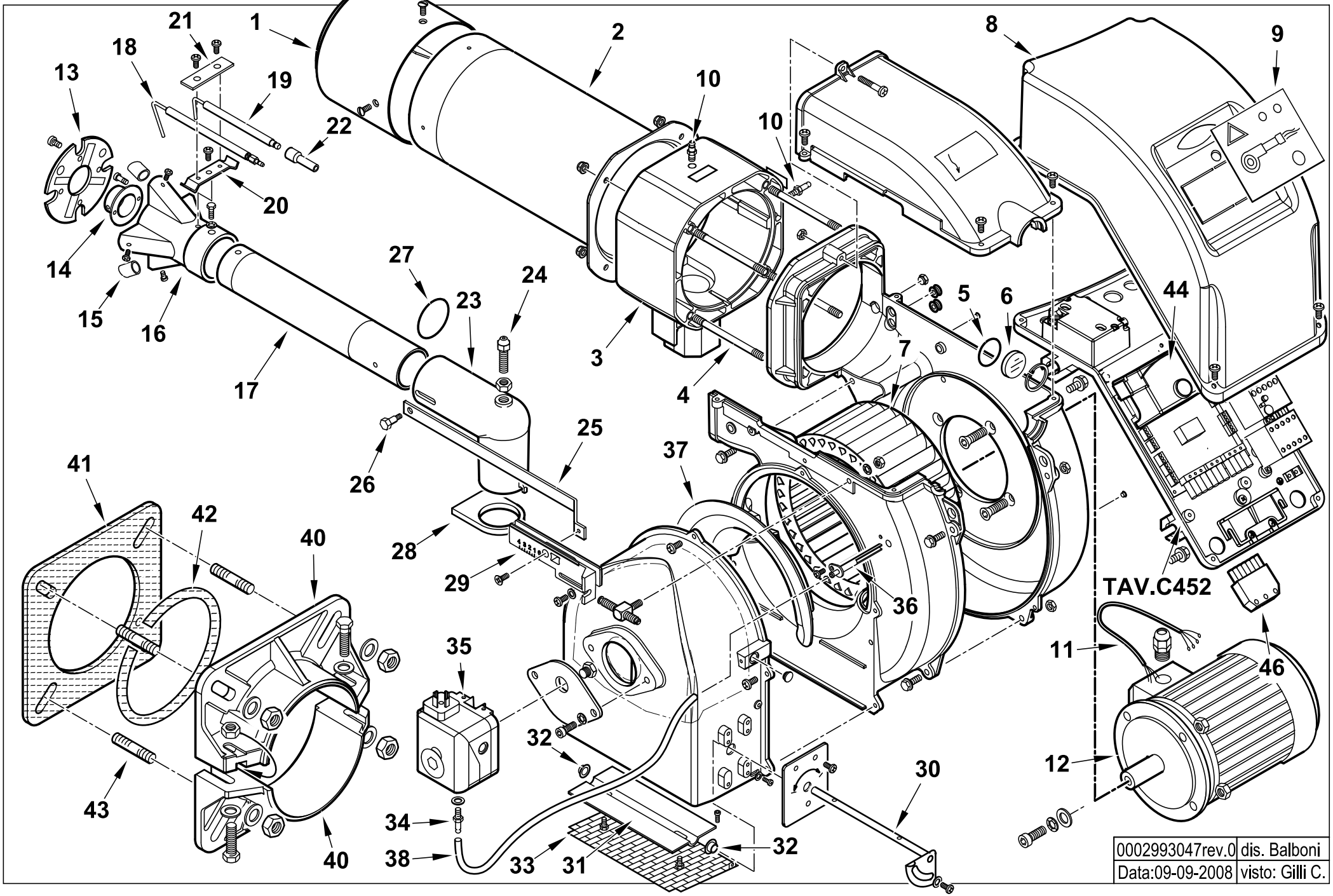

0002993047rev.0	dis. Balboni
Data:09-09-2008	visto: Gilli C.

17270010 **TBG 60 50Hz** Esploso 0002993047 **Rev.0**

Rif.	Codice	Descrizione
1	0025040001	DIFFUSORE TBG60
2	0025040002	AS.CANNOTTO TBG60
3	0025030013	POLMONE TBG 45-60P
4	0025030024	PRIGIONIERO M6X117
5	23839	GUARNIZIONE OR 3125
6	0020020030	VETRINO 37X3 SPARK30
7	0025040014	VENTOLA D.215X90 TBG60
8	0025010027	COPERCHIO QUADRO ELET. TBL T
9	0025010047	SINOTTICO TBL 60P
10	31483	PRESA PRESSIONE 1/8" CON.
11	0005140529	CAVO 4X0,75 L=440 ALIM. MOTO
12	0005010079	MOTORE TRIF. KW0,75 230-400/50
13	0025040023	DISCO STAMP. D110X43 I56 TBG
14	0025040006	UGELLO MISCELATORE TBG60
15	0025040005	RIDUZIONE MISCEL.RE TBG60
16	0025040003	MISCELATORE TBG60
17	0025030008	TUBO MANDATA GAS TBG 45
18	0025030014	IONIZZATORE TBG 45P
19	0025030026	ELETTRODO TBG 45
20	0017030027	STAFFA SOP.TO ELET.DI I59-M5
21	61299	PIASTRINA STRINGI ELETT. 20X
22	0005060037	SOPPRESSORE A FILO 5000 OHM
23	0025030009	RACCORDO MANDATA GAS TBG45
24	0025030018	VITE FISSAGGIO RAC.DO TBG45
25	0025030017	ASTA REG.NE TUBO GAS TBG45
26	0020020043	VITE MOVIM.TUBO GAS SPARK30
27	0005180082	GUARNIZIONE OR 3187

Rif.	Codice	Descrizione
28	0025030010	GUARN.NE RACCORDO GAS TBG45
29	0025030001	PIASTRA REG. GRUPPO TBG45
30	0025040019	AS.PERNO FARFALLA TBG45 MONO
31	0025010030	FARFALLA TBL45
32	54056	BOCCOLA IGLIDUR-G 20X14X12X1
33	0025010035	PROTEZIONE CONV.RE TBL45
34	0005150098	PORTAGOMMA MASCHIO CIL. ¼"
35	0005040134	PRESSOSTATO KROMS. DG 6U-5
36	0024010027	NIPPLO PREL.VO ARIA TBG
37	0025010025	DEFLETTORE ASPIRAZ. ARIA TBL
38	0005250094	TUBO IN PVC 5X8
40	8025010013	SEMIFLANGIA ATT.BRUC. TBL60
41	0025010048	GUARN.NE FLANGIA AT.CO TBL60
42	0024010031	CORDONE FIBRA DI VETRO 8X8X5
43	17639	PRIGIONIERO M12X63
44	0005030201	AP.RA LANDIS LME 22.331A2
46	0005130051	CONNETTORE 7POLI MASCH.

0025040026 -QUADRO ELETTRICO - CONTROL PANEL - CUADRO ELECTRICO - APPAREILLAGE ELECTRIQUE - SCHALTGERAETE

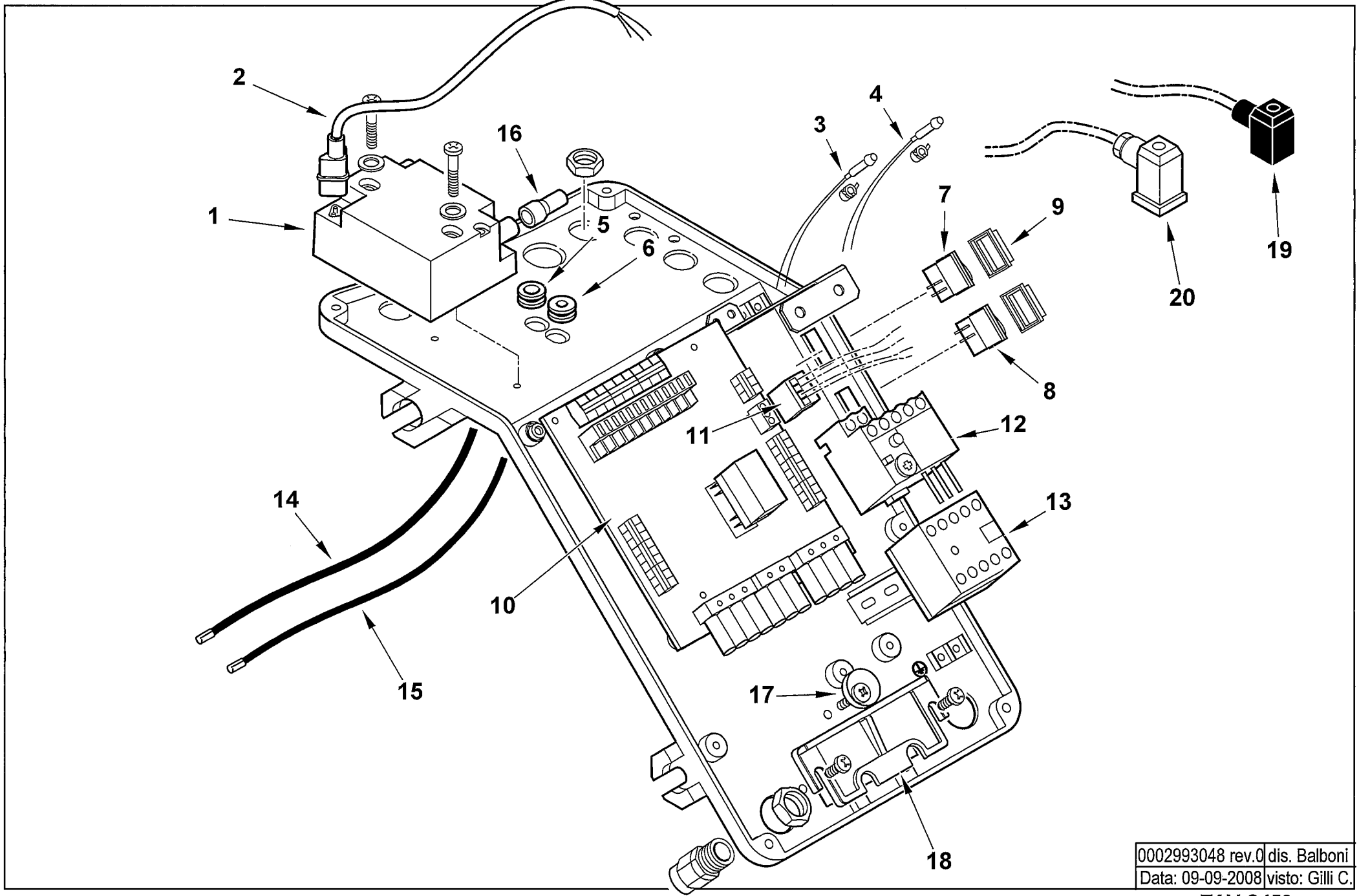

0002993048 rev.0	dis. Balboni
Data: 09-09-2008	visto: Gilli C.

TAV.C452

0025040026 AS.QUADRO ELET. TBG 60

Esploso **0002993048 rev.0**

Rif.	Codice	Descrizione
1	0005020069	TRASFORMATORE GAS FIDA 26/40 50%
2	0005130111	CONNETTORE TRASF. BRAHMA L340
3	0005120132	LAMPADA VERDE D6 CAVO L250
4	0005120133	LAMPADA ROSSA D6 CAVO L250
5	0005140236	PASSAFILO GOMMA 14X10X3 F7
6	0005140469	PASSAFILO GOMMA 14X10X3 F4
7	0005120081	INTER.RE UNIP. 0-I
8	0005120123	PULSANTE UNIP. MD60 NA
9	0005120137	PROTEZIONE INTERUTTORE MOLVENO
10	0006120017	AS. CIRCUITO STAMP. TBG45-60
11	0005130171	CONNETTORE WIELAND 4P VOLANTE
12	0005110067	RELE' TERMICO ABB T7DU1,6-2,4 A
13	0005110051	TELERUTTORE ABB B6 230V 50-60
14	0005020081	CAVO A.T. L=770 D7 BOC. D.4
15	0005140154	CAVO IONO D.4 ATT. D.4 L 760
16	0005140115	CAPPUCCIO TERM.LE A.T.
17	0024010019	ECCENTRICO PIASTRA BLOCCACAVI
18	0024030016	PIASTRINA BLOCCACAVO
19	23521	CONNETTORE 12B NERO ANTISTRAPPO
20	23522	CONNETTORE 14A GRIGIO ANTIST

Rif.	Codice	Descrizione